Bosna i Hercegovina
Ministarstvo odbrane - obrane

Босна и Херцеговина
Министарство одбране

TENDERSKA DOKUMENTACIJA
Službena specijalizirana vozila za potrebe Oružanih snaga Bosne i Hercegovine
broj: 11-03-26-1193-8/20

PUTEM
PREGOVARAČKOG POSTUPKA SA OBJAVOM OBAVJEŠTENJA IZ OBLASTI ODBRANE I SIGURNOSTI

Sarajevo, prosinac 2020. godine

1. OPŠTI PODACI

1.1. Podaci o ugovornom organu

Naziv ugovornog organa:	Ministarstvo odbrane Bosne i Hercegovine
Adresa:	Hamdije Kreševljakovića 98, 71000 Sarajevo
Identifikacioni broj (JIB)	4200745400004
Telefon/faks	Telefon: 00 387 (0)33/286-545; 286-559; Faks: 00 387 (0)033/286-697
E-mail	nabavka_prodaja@mod.gov.ba
Osobe ovlaštene da vode komunikaciju u ime ugovornog organa sa kandidatima/ponuđačima :	Puk.: Goran Dujmović, tel: 00 387 (0)33/286-571, Gosp: Nikica Miloš, tel: 00 387 (0)33/286-546 Faks: 00 387 (0)33/286-697, E-mail:nabavka_prodaja@mod.gov.ba

1.2. Predmetu nabavke

Višegodišnji projekat nabavke roba:„Osiguranje i unapređenje operativnosti motornih vozila Oružanih snaga Bosne i Hercegovine"

Vrsta ugovora i procijenjena vrijednost nabavke bez PDV-a:	Nabavka motornih vozila sa postprodajnim uslugama, Vrijednost svih LOT-ova: 6.030.188,02KM bez PDV-a
Redni broj iz Plana nabavki i JRJN :	Plan javnih nabavki MO i OS BiH za 2020. godinu, pod rednim brojem: III - 284 – Projekat o višegodišnjoj nabavci JRJN: 34100000-8
Vrsta postupka:	Pregovarački postupak sa objavom obavještenja iz oblasti odbrane i sigurnosti
Podijeljen na Lot-ove:	

Lot	Ukupno KM bez PDV	Ukupno KM sa PDV
LOT br. 1	1.061.538,46	1.242.000,00
LOT br. 2	2.462.393,16	2.881.000,00
LOT br. 3	510.529,91	597.320,00
LOT br. 4	790.598,29	925.000,00

	LOT br. 5	452.991,45	530.000,00
	LOT br. 6	752.136,75	880.000,00

1.3. Opis predmeta nabavke i tehničke specifikacije za materijalna sredstava (MS) iz predmeta nabavke data su u Prilogu br:3 ove tenderske dokumentacije.
VOZILA MORAJU BITI HOMOLOGIZIRANA U SKLADU SA ODLUKOM O NAJNIŽIM TEHNIČKIM ZAHTJEVIMA ZA NOVOPROIZVEDENA I KORIŠTENA VOZILA PRI HOMOLOGACIJI TIPA VOZILA I HOMOLOGACIJI POJEDINAČNOG VOZILA (Službeni glasnik BiH broj:89/10)

1.4. Mjesto i vrijeme isporuke vozila
Glavna logistička baza – kasarna Rajlovac Sarajevo
Rok isporuke do 6 mjeseci od potpisivanja ugovora i izdavanja narudžbenica.

1.5. Rok pružanja postprodajnih usluga

- Za LOT 1 – 6:
  Postprodajne usluge su obavezne za period od minimalno 3 godine i uključuje troškove redovnih servisa u periodu važenja garancije, a minimalno za 100.000 pređenih kilometara. Dobavljač se obavezuje da će najduže u roku 3 dana od dana zahtjeva za pružanje usluge istu obaviti.

1.6. Mjesto pružanja postprodajne usluge

- Za LOT 1-6:
  Ovlašteni servis od strane proizvođača predmetnog vozila u regijama Tuzla, Banja Luka, Mostar i Sarajevo (što uključuje gradska područja ovih gradova i udaljenost do 100 km od navedenih gradova računajući od table - saobraćajnog znaka za prestanak gradske zone).

1.7. Okvirni sporazum

Ugovorni organ će zaključiti okvirni sporazum sa najpovoljnijem ponuđačem u skladu sa članom 32. ZJN BiH (sa jednim dobavljačem) i to za Lot br: 1, Lot br: 2, Lot br: 3, Lot br: 4, Lot br: 5 i Lot br: 6.
Period na koji se zaključuje okvirni sporazum je 3 (tri) godine. Realizacija okvirnih sporazuma će se vršiti prema dinamici iz Priloga br. 2 ove tenderske dokumentacije i skladu sa odobrenim novčanim sredstvima u budžetu Ministarstva odbrane BiH.

1.8. Kriterij za dodjelu ugovora

Najniža cijena -tehnički zadovoljavajuće ponude.

Ponuđena cijena roba treba uključivati sve obaveze vezane za vozila do mjesta isporuke vozila kupcu (carine, poreze, cijenu prijevoza, troškove homologacije, traženih certifikata u TTK i dr.) kao i zahtijevane postprodajne usluge.

Napomena: Ponuđačima nije dozvoljeno da dostavljaju alternativne ponude.

1.9. Proizvodnja vozila

Vozila moraju biti proizvedena u godini isporuke ili u momentu isporuke vozilo ne smije biti starije od 12 mjeseci.

2. KONTAKT INFORMACIJE I KOMUNIKACIJA SA UGOVORNIM ORGANOM

2.1. Kandidati se upozoravaju da sve informacije u vezi sa postupkom javne nabavke (uvid u poziv za učešće i preuzimanje poziva za učešće, zahtjev za pojašnjenje i druge informacije) mogu da dobiju isključivo putem portala javnih nabavki (https://www.ejn.gov.ba/).

2.2.Ostala komunikacija i razmjena informacija između ugovornog organa i kandidata koja se odnosi na pojašnjenje dostavljenih kvalifikacijskih dokumenata, treba se voditi u pisanoj formi, na način da se ista dostavlja poštom ili lično na adresu naznačenu u tenderskoj dokumentaciji.

2.3. Izuzetno od tačke 2.2., komunikacija između ugovornog organa i kandidata može se obavljati i putem faksa i e-maila na broj faksa i e-mail adresu označenu u tački 1. ovog poziva za učešće.

3. POPIS PRIVREDNIH SUBJEKATA KOJI SU ISKLJUČENI IZ POSTUPKA JAVNE NABAVKE U SKLADU SA ČLANOM 52. ZAKONA O JAVNIM NABAVKAMA

3.1. Nema privrednih subjekata koji su isključeni po osnovu sukoba interesa.

4. USLOVI ZA KVALIFIKACIJU KANDIDATA

4.1. Lična sposobnost

4.1.1. U skladu sa članom 45. Zakona o javnim nabavkama Bosne i Hercegovine („Službeni glasnik BiH" broj 39/14) *u daljnjem tekstu – „Zakon"*), zahtjev za učešće će biti odbačen ako je kandidat:

a) u krivičnom postupku osuđen pravosnažnom presudom za krivična djela organizovanog kriminala, korupciju, prevaru ili pranje novca, u skladu sa važećim propisima u Bosni i Hercegovini ili u zemlji u kojoj je registrovan;
b) pod stečajem ili je predmet stečajnog postupka, osim u slučaju postojanja važeće odluke o potvrdi stečajnog plana ili je predmet postupka likvidacije, odnosno u postupku obustavljanja poslovne djelatnosti, u skladu sa važećim propisima u Bosni i Hercegovini ili u zemlji u kojoj je registrovan;
c) nije ispunio obaveze u vezi s plaćanjem penzionog i invalidskog osiguranja i zdravstvenog osiguranja, u skladu sa važećim propisima u Bosni i Hercegovini ili u zemlji u kojoj je registrovan;
d) nije ispunio obaveze u vezi s plaćanjem direktnih i indirektnih poreza, u skladu sa važećim propisima u Bosni i Hercegovini ili u zemlji u kojoj je registrovan;

Ugovorni organ može odbiti ponudu ukoliko utvrdi da je kandidat:

e) bio kriv za težak profesionalni propust počinjen tokom perioda od tri godine prije početka postupka, a koji ugovorni organ može dokazati na bilo koji način, posebno, značajni i/ili nedostaci koji se ponavljaju u izvršenju bitnih zahtjeva ugovora koji su doveli do njegovog prijevremenog raskida, nastanka štete ili drugih sličnih posljedica, zbog namjere ili nemara privrednog subjekta, određene težine;

4.1.2. Pored obaveznog razloga za isključenje iz člana 45. stav 1. tačka a) Zakona, navedenih u tački 4.1.1., a u skladu sa članom 9. stav (2) i stav (3) Pravilnika o postupku dodjele ugovora u oblasti odbrane i sigurnosti („Službeni glasnik BiH" 60/15) (*u daljnjem tekstu –„Pravilnik"*)) ugovorni organ će **isključiti iz postupka** javne nabavke svakog kandidata/ponuđača:

a) Uvjerenje Suda BiH i mjesnog nadležnoog Suda prema sjedištu registracije ponuđača kojim dokazuje da u krivičnom postupku nije izrečena pravomoćna sudska presuda za: terorizam, financiranje terorizma, javno poticanje na terorizam, regrutiranje za terorizam, obuke za terorizam i/ili terorističke organizacije, odavanje službene tajne, kaznena djela protiv integriteta Bosne i Hercegovine, napad na ustavni poredak Bosne i Hercegovine, ugrožavanje teritorijalne cjeline, podrivanje vojne i odbrambene moći, oružana pobuna, protivzakonito formiranje vojnih snaga, špijunaža ili odgovarajućih djela u skladu sa zakonima zemlje u kojoj je privredni subjekt osnovan ili zemlje iz koje ta osoba dolazi.

b) Ako je njegov ključni menadžment (menadžment koji rukovodi i upravlja privrednim subjektom) bio pravomoćnom sudskom presudom osuđen za jedno od navedenih djela u tački 4.1.2. pod a).

c) Ako je njegov ključni menadžment (menadžment koji rukovodi i upravlja privrednim subjektom) bio pravomoćnom sudskom presudom osuđen za jedno od navedenih djela u tački 4.1.1. od a) do d).

4.1.3.U svrhu ispunjavanja uslova iz prethodnih tačaka (4.1.1. i 4.1.2.) ponuđači trebaju dostaviti Izjavu ovjerenu kod nadležnog organa (organ uprave ili notar) da se na njih ne odnose slučajevi definisani tačkama 4.1.1. od a) do d), 4.1.2. od a) do c) poziva za učešće (član 45. Zakona, člana 9. Pravilnika). **Izjava se dostavlja u formi utvrđenoj Aneks-om 6 i Aneks-om 6A poziva za učešće i običnim kopijama dokumenata iz tačke 4.1.4.**;

4.1.4. Ponuđač kojem bude dodijeljen ugovor u ovom postupku javne nabavke dužan je dostaviti sljedeće dokumente u svrhu dokazivanja činjenica iz tačke 4.1.1. i 4.1.2.

a) Uvjerenje Suda BiH i mjesno nadležnog suda prema sjedištu registracije ponuđača nije izrečena pravosnažna presuda kojom je osuđen za krivično djelo učešća u kriminalnoj organizaciji, za korupciju, prevaru ili pranje novca;

b) Uvjerenje nadležnog suda ili organa uprave kod kojeg je registrovan kandidat, kojim se potvrđuje da nije pod stečajem, niti je predmet stečajnog postupka, da nije predmet postupka likvidacije, odnosno da nije u postupku obustavljanja poslovne djelatnosti;

c) Uvjerenje izdato od strane nadležnih institucija kojim se potvrđuje da je kandidat izmirio dospjele obaveze, a koje se odnose na doprinose za penzijsko-invalidsko i zdravstveno osiguranje;

d) Uvjerenje izdato od strane nadležnih institucija kojim se potvrđuje da je kandidat izmirio dospjele obaveze u vezi sa plaćanjem direktnih i indirektnih poreza.

e) Uvjerenje nadležnog suda/organa kojim dokazuje da u krivičnom postupku nije izrečena pravosnažna presuda kojom je kandidat osuđen za krivično djelo terorizam, financiranje terorizma, javno poticanje na terorizam, regrutiranje za terorizam, obuke

za terorizam i/ili terorističke organizacije, odavanje službene tajne, kaznena djela protiv integriteta Bosne i Hercegovine, napad na ustavni poredak Bosne i Hercegovine, ugrožavanje teritorijalne cjeline, podrivanje vojne i obrambene moći, oružana pobuna, protivzakonito formiranje vojnih snaga, špijunaža ili odgovarajućih djela u skladu sa zakonima zemlje u kojoj je privredni subjekt osnovan ili zemlje iz koje ta osoba dolazi;

f) Uvjerenje nadležnog suda/organa kojim dokazuje da u krivičnom postupku nije izrečena pravosnažna presuda ključnom menadžmentu kandidata za krivična djela terorizam, financiranje terorizma, javno poticanje na terorizam, regrutiranje za terorizam, obuke za terorizam i/ili terorističke organizacije, odavanje službene tajne, kaznena djela protiv integriteta Bosne i Hercegovine, napad na ustavni poredak Bosne i Hercegovine, ugrožavanje teritorijalne cjeline, podrivanje vojne i obrambene moći, oružana pobuna, protuzakonito formiranje vojnih snaga, špijunaža ili odgovarajućih djela u skladu sa zakonima zemlje u kojoj je privredni subjekt osnovan ili zemlje iz koje ta osoba dolazi;

g) Uvjerenje nadležnog suda/organa kojim dokazuje da u krivičnom postupku nije izrečena pravosnažna presuda ključnom menadžmentu kandidata kojom je osuđen za krivično djelo učešća u kriminalnoj organizaciji, za korupciju, prevaru ili pranje novca.

4.1.5. Kao dokaz o ispunjavanju uslova iz tačke 4.1.4 c) i d) Ugovorni organ prihvata i Sporazum ponuđača sa nadležnim poreskim institucijama o reprogramiranom, odnosno odloženom plaćanju obaveza, uz dostavljanje potvrde od strane poreskih organa da ponuđač u predviđenoj dinamici izmiruje svoje reprogramirane obaveze.

4.1.6. Dokumenti ili uvjerenja navedena u tački 4.1.4. ne smiju biti starija od tri (3) mjeseca od dana dostavljanja zahtjeva za učešće, a dostavlja ih izabrani ponuđač u roku od 5 dana od dana dostavljanja odluke o dodjeli ugovora. Dokazi koji se dostavljaju moraju biti orginali ili ovjerene kopije (organ uprave ili notar). Za kandidate/ponuđače koji imaju sjedište izvan BiH ne zahtijeva se posebna nadovjera dokumenata (apostile).

Napomena 1: Dokumenti iz tačke 4.1.4. trebaju biti dostavljeni do navedenog roka ugovornom organu i nije relevantno kada su poslati, odnosno tačan rok do kada trebaju biti zaprimljeni kod ugovornog organa biti će naveden u odluci koja se dostavlja ponuđaču koji bude izabran. U slučaju da se radi o inozemnom ponuđaču, Ugovorni organ prihvata skenirane dokumente i poslane na e-mail adresu: Izjava ovjerena od strane nadležnog organa (organ uprave ili notar) nabavka_prodaja@mod.gov.ba u navedenom roku do 5 (pet) dana, s obavezom dostave originala putem pošte.

Napomena 2: Kandidat može i uz zahtjev za učešće dostaviti orginal ili ovjerene kopije dokumenata iz tačke 4.1.4., te ako mu bude dodijeljen ugovor, isti nije u obavezi da naknadno dostavlja.

4.2. Sposobnost obavljanja profesionalne djelatnosti

4.2.1. Što se tiče sposobnosti za obavljanje profesionalne djelatnosti kandidat mora ispuniti sljedeće **uslove** u skladu sa članom 46. Zakona i članom 10. Pravilnika:

a) Da je registrovan za obavljanje djelatnosti koja je predmet javne nabavke;

b) Ponuđač mora biti proizvođač ili generalni zastupnik ili ovlašteni distributer ponuđenog vozila.

4.2.2.U svrhu dokazivanja profesionalne sposobnosti kandidat treba uz Zahtjev za učešće dostaviti **dokaz:**

a) Uvjerenje/dokaz o registraciji u odgovarajućem profesionalnom ili drugom registru u zemlji u kojoj se registovani ili da obezbijede posebnu izjavu ili potvrdu nadležnog organa kojom se dokazuje njihovo pravo da obavljaju profesionalnu djelatnost, koja je u vezi sa predmetnom nabavke;

b) Dokaz (ovlaštenje ili certifikat ili ugovor o zastupstvu ili potvrda) izdata i ovjerena od strane proizvođača ili generalnog zastupnika kojom ponuđač koji nije proizvođač ponuđenog vozila dokazuje da je generalni zastupnik ili ovlašteni distributer ponuđenih vozila. Ponuđač (generalni zastupnik ili ovlašteni distrbuter) koji nije ujedno proizvođač vozila mora dostaviti dokument koji je izdat od strane njegovog principala (proizvođača ili generalnog zastupnika) i koji je važeći u momentu dostavljanja ponude, odnosno, ne može kao dokaz dostaviti dokument kojeg je izdao sam sebi. U slučaju da je kandidat/ponuđač proizvođač ugovorni organ će prihvatiti **Izjavu u kojoj se navodi da je isti proizvođač, ovjerenu i potpisanu od strane istog.** (Dostavlja se original ili ovjerena kopija dokumentacije).

4.2.3. Dokumenti iz tačke 4.2.2. moraju biti važeći orginal ili ovjerene kopije (od stane organa uprave ili notara) u momentu dostavljanja zahtjeva za učešće i dostavljaju se u sastavu zahtjeva za učešće. Dostavljeni dokaz se priznaje, bez obzira na kojem nivou vlasti su izdati.

4.3. Ekonomska i finansijska sposobnost

4.3.1. Što se tiče ekonomske i finansijske sposobnosti, u skladu sa članom 47. Zakona i članom 11. Pravilnika, zahtjev će biti odbačen ako kandidat ne ispuni sljedeće minimalne **uslove**, a to su:

d) izjavu o ukupnom prometu kandidata/ponuđača i, kada je to primjereno, o prometu u segmentu poslovanja koji je predmet ugovora, za period ne duži od tri posljednje finansijske godine ili od datuma registracije, odnosno početka poslovanja, ako je kandidat/ponuđač registriran, odnosno počeo s radom prije manje od tri godine;

4.3.2.Ocjena ekonomskog i finansijskog stanja ponuđača će se izvršiti na osnovu dostavljenog **Aneks-a br. 7**. ovjerenog od strane kandidata i izjave **ovjerene kod nadležnog organa (organ uprave ili notar) u o**rginalu ili ovjerenoj kopiji dokumenata **i to**:

d) **Izjave** o ukupnom prometu kandidata da je u segmentu poslovanja koji je predmet ugovora (prodaja vozila) za period od 01.01.2018. do 31.12.2020. godine ili od datuma registracije, odnosno od početka poslovanja u segmentu koji je predmet ove nabavke ako je dobavljač registriran, odnosno počeo sa radom prije manje od navedenog perioda, bio u minimalnom iznosu od:

LOT br. 1:	1.061.000,00 KM
LOT br. 2:	2.462.000,00 KM
LOT br. 3:	510.500,00 KM
LOT br. 4:	790.500,00 KM
LOT br. 5:	452.500,00 KM
LOT br. 6:	752.100,00 KM

Napomena:

Ako kandidat dostavlja zahtjev za učešće za više lot-ova, onda ukupan promet mora

biti u minimalnom iznosu zbira svih lot-ova za koje kandidat dostavlja zahtjev.
Uz Aneks br. 7 potrebno je dostaviti i Izjavu koja obavezno sadrži: predmet nabavke, ukupni vrijednosni promet izražen u KM za taj predmet nabavke, navedeni period i potpis ovlaštenog lica, kao i druge elemente memorandum, broj, datum. **Izjava se ovjerava kod nadležnog organa (organ uprave ili notar).**

4.3.2. Kandidat/ponuđač kome bude dodijeljen ugovor dužan je u roku od pet dana od dana dostavljanja odluke o izboru da dostavi orginal ili ovjerene kopije dokumenata iz tačke 4.3.2. koji ne smiju biti stariji od tri mjeseca od dana dostavljanja zahtjeva za učešće.

Napomena: Kandidat/ponuđač može i uz zahtjev za učešće dostaviti orginal ili ovjerene kopije dokumenata iz tačke 4.3.2., te ako mu bude dodijeljen ugovor, isti nije u obavezi da iste naknadno dostavlja.

4.4. Tehnička i profesionalna sposobnost

4.4.1.Što se tiče tehničke i profesionalne sposobnosti, kandidati trebaju ispuniti sljedeće minimalne **uslove** iz člana 49. Zakona i člana 12. Pravilnika, a to su:

- **Za svaki LOT:**

a) uspješno iskustvo u realizaciji minimalno jednog ili više uredno izvršenih ugovora čiji predmet nabavke je isti ili sličan predmetnoj nabavci, čije vrijednosti u zbiru su minimalno jednake dole navedenim vrijednosti, u periodu od 01.01.2018. godine do 31.12.2020. godine, ili od datuma registracije, odnosno početka poslovanja, ako je ponuđač registriran, odnosno počeo sa radom prije manje od tri (3) godine i to:

LOT br. 1:	1.061.000,00 KM
LOT br. 2:	2.462.000,00 KM
LOT br. 3:	510.500,00 KM
LOT br. 4:	790.500,00 KM
LOT br. 5:	452.500,00 KM
LOT br. 6:	752.100,00 KM

c) za navode o angažovanom tehničkom osoblju i tehničkih organima, a skladu sa tačnom 1.5. i tačkom 1.6. ove tenderske dokumetnacija, kandidat/ponuđač:
- za LOT-ove: 1, 2, 3, 4, 5, 6, mora imati ovlašteni servise u Bosni i Hercegovini tehnički opremljene i kadrovski osposobljene za servisiranje ponuđenih vozila u regijama Tuzla, Banja Luka, Mostar i Sarajevo (što uključuje gradska područja ovih gradova i udaljenost do 100 km od navedenih gradova računajući od table - saobraćajnog znaka za prestanak gradske zone).

d) opise i/ili fotografije robe koja je predmet isporuke, a čiju je vjerodostojnost kandidat/ponuđač obavezan potvrditi ako to ugovorni organ zahtijeva;

4.4.2.Ocjena tehničke i profesionalne sposobnosti ponuđača iz tačke 4.4.1. a u skladu sa članom 49. Zakona, će se izvršiti na osnovu sljedećih dokaza:

a) Spisak izvršenih ugovora o isporuci vozila koja su predmet LOT-a u periodu od 01.01.2018. godine do 31.12.2020. godine (Aneks 9), ili od datuma registracije, odnosno početka poslovanja, ako je kandidat registrovan, odnosno počeo da radi prije manje od tri godine. Uz spisak uspješno izvršenih ugovora kandidat je dužan dostaviti potvrde koje su izdali primaoci roba (original ili kopija ovjerena kod notara ili organa uprave), a koje obavezno sadrže: naziv i sjedište ugovornih strana ili privrednih

subjekata, predmet ugovora, vrijednost ugovora, vrijeme i mjesto izvršenja ugovora i navode o uredno izvršenim ugovorima. U slučaju da se takva potvrda iz objektivnih razloga ne može dobiti od ugovorne strane, važi izjava kandidata o uredno izvršenim ugovorima, uz predočenje dokaza o učinjenim pokušajima da se takve potvrde obezbijede.

c) Dokumentacija (ovlaštenje ili certifikat ili ugovor ili potvrda ili izjava) kojom ponuđač dokazuje da je servis osiguran u Bosni i Hercegovini, te u skladu s tim tehnički opremljen/i i kadrovski osposobljen/i za servisiranje ponuđenih vozila. Ponuđač mora dostaviti dokument koji je izdan i ovjeren od njegovog principala (proizvođača ili generalnog zastupnika) i koji je važeći u momentu dostavljanja ponude.
Napomena: Izjava se samo priznaje ako se radi o proizvođaču koji je kandidat/ponuđač.

d) Katalog/kataloge kojima će se dokazati da ponuđena roba odgovara tehničkim karakteristikama navedenim u Prilog br: 3 ove tenderske dokumetnacije za vozila za koji/e se dostavljaju kvalifikacijska dokumenta. Original Katalog treba biti na Bosanskom ili Srpskom ili Hrvatskom jeziku . U slučaju da je orginal katalog izrađen na drugim, ne spomenutim, jezicima isti mora biti preveden i ovjeren od ovlaštenog prevodioca na jedan od službenih jezika koji su u upotrebi u Bosni i Hercegovini.

5. SUKOB INTERESA

5.1. U skladu sa članom 52. Zakona, kao i sa drugim važećim propisima u BiH, ugovorni organ će odbiti zahtjev za učešće ukoliko je kandidat koji je dostavio zahtjev za učešće, dao ili namjerava dati sadašnjem ili bivšem zaposleniku ugovornog organa poklon u vidu novčanog iznosa ili u nekom drugom obliku, u pokušaju da izvrši uticaj na neki postupak ili na odluku ili na sam tok postupka javne nabavke. Ugovorni organ će u pisanoj formi obavijestiti kandidata i Agenciju za javne nabavke o odbijanju zahtjeva za učešće, te o razlozima za to i o tome će napraviti zabilješku u izvještaju o postupku nabavke.

5.2. Kandidat je dužan uz zahtjev za učešće dostaviti i posebnu pisanu Izjavu da nije nudio mito niti učestvovao u bilo kakvim radnjama čiji je cilj korupcija u javnoj nabavci. Izjava je prilog poziva za učešće **(Aneks br. 8).**

6. GRUPA KANDIDATA

6.1. U slučaju da ponudu dostavlja grupa kandidata, ugovorni organ će ocjenu ispunjenosti kvalifikacionih uslova od strane grupe kandidata izvršiti na sljedeći način:

- grupa kandidata kao cjelina mora ispuniti uslove i dostaviti kao dokaz dokumente koji su navedeni u tački 4.3.2. i 4.4.2. poziva za učešće, što znači da grupa kandidata može kumulativno ispunjavati postavljene uslove i dostaviti dokumentaciju kojom dokazuju ispunjavanje postavljenih uslova.
- uslove i tražene dokumente koji su navedeni pod tačkom 4.1.4., 4.2.2. i 5.2. mora ispunjavati svaki član grupe kandidata pojedinačno, te svaki od članova grupe kandidata

mora dostaviti dokumentaciju kojom dokazuju ispunjavanje postavljenih uslova, na način na koji su predviđeni da se dostavljaju dokazi;

- Grupa kandidata u formi Izjave utvrđene Aneks-om 1 (Izjava članova grupe koji podnose zajednički zahtjev za učešće) urediće međusobna prava i obaveze u postupku javnih nabavki koji se odnose na sljedeće podatke: ko su članovi grupe kandidata/ponuđača sa tačnim identifikacionim elementima; ko ima pravo istupa, predstavljanja i ovlaštenje za potpisivanje ugovora u ime grupe ponuđača kao i utvrđenu solidarnu odgovornost između članova grupe ponuđača za obaveze koje preuzima grupa ponuđača.

6.2. Ukoliko se kandidat odlučio da učestvuje na tenderu kao član grupe kandidata, ne može učestvovati i samostalno sa svojim zahtjevom za učešće, niti kao član druge grupe kandidata, odnosno postupanje suprotno zahtjevu ugovornog organa će imati za posljedicu odbijanje svih zahtjeva za učešće u kojima je taj kandidat učestvovao.

6.3. Grupa kandidata/ponuđača ne mora osnovati novo pravno lice da bi učestvovala u ovom postupku javne nabavke.

7. PODUGOVARANJE

7.1. Kandidatima/ponuđačima je dozvoljeno podugovaranje i isto će se provesti u skladu sa članom 73. Zakona

7.2. Kandidati se u obrascu za ponudu (Aneks 2) moraju izjasniti o namjeri podugovaranja.

8. ZAHTJEVI U VEZI SA DOSTAVLJANJEM ZAHTJEVA ZA UČEŠĆE

8.1. Priprema zahtjeva za učešće

8.1.1. Kandidati su obavezni da pripreme zahtjev za učešće u skladu sa uslovima koji su utvrđeni u ovom pozivu za učešće. Zahtjevi koji nisu u skladu sa ovom pozivom za učešće će biti odbačeni kao neprihvatljivi, sve u skladu sa članom 68. Zakona.

8.1.2 Kandidati snose sve troškove nastale na ime pripreme i dostavljanja njihovih zahtjeva za učešće. Ugovorni organ ne snosi nikakve troškove kandidata u postupku javne nabavke.

8.1.3. Zahtjev za učešće i svi dokumenti i korespondencija u vezi sa ponudom između kandidata i ugovornog organa **moraju biti napisani na jednom od službenih jezika u Bosni i Hercegovini.**

Napomena: Dokumenta kojim se dokazuje kvalifikacija kandidata moraju biti napisana ili prevedena na jedan od službenih jezika u Bosni i Hercegovini.

8.1.4. Zahtjev za učešće se izrađuje na način da čini cjelinu i mora biti napisana neizbrisivom tintom. Ispravke u ponudi moraju biti izrađene na način da su vidljive i potvrđene potpisom kandidata, uz navođenje datuma ispravke, te ovjerene pečatom. Svi listovi zahtjeva za učešće moraju biti čvrsto uvezani na način da se onemogući naknadno vađenje ili umetanje listova. (izuzev štampane literature, brošura, kataloga i sl.) Sve stranice ponude moraju biti numerisane na način da je vidljiv redni broj stranice ili lista, u skladu sa članom 58.stav (2) Zakona, članom 8. Stav (6) i (7) Uputstva za pripremu modela tenderske dokumentacije i ponude. (Ako štampana literatura, brošure, katalog imaju izvorno numerisane brojeve, onda se ti dijelovi zahtjev za učešće/ponude ne numerišu dodatno, u suprotnom se numerišu i uvezuju na način kao i zahtjev za učešće/ponudu.)

8.1.5. Ako zbog obima ili drugih objektivnih okolnosti zahtjev za učešće ne može biti izrađen na način da čini cjelinu, onda se izrađuje u dva ili više dijelova. U tom slučaju svaki dio se čvrsto uvezuje na način da se onemogući naknadno vađenje ili umetanje listova, a kandidat mora u sadržaju zahtjeva za učešće navesti od koliko se dijelova zahtjev sastoji. Kada zahtjev za učešće sadrži više dijelova, stranice ili listovi se označavaju na način da svaki sljedeći dio započinje rednim brojem kojim se nastavlja redni broj stranice ili lista kojim završava prethodni dio.

8.2. Dostavljanje zahtjeva za učešće

8.2.1. Zahtjev za učešće se dostavlja u originalu i jednoj kopiji (***Kopija se dostavlja skenirana na CD ili USB***.), na kojima će čitko pisati „ORIGINAL ZAHTJEVA ZA UČEŠĆE" i „KOPIJA ZAHTJEVA ZA UČEŠĆE". Kopija zahtjeva sadrži sva dokumenta koja sadrži i original (uključujući i katalog). U slučaju razlike između originala i kopije, vjerodostojan je original zahtjeva za učešće. Zahtjev za učešće i kopija zahtjeva za učešće se pakuju u posebne koverte, te se pakuju u jednu zajedničku kovertu ili paket.

8.3. Rok i mjesto dostavljanja zahtjeva za učešće

8.3.1. Zahtjevi za učešće se trebaju dostaviti na sljedeću adresu: Ministarstvo odbrane Bosne i Hercegovine, Hamdije Kreševljakovića 98.; 71000 Sarajevo, kancelarija br 81. (pisarnica). Na koverti/paketu treba naznačiti: „Zahtjev za učešće u postupku Službena specijalizirana vozila za potrebe Oružanih snaga Bosne i Hercegovine broj: 11-03-26-1193-3/20 sa naznakom „Ne otvarati do 11 : 00 sati, dana 10 . 02 /2021 godine. Na poleđini koverte/paketa kandidat će napisati svoje podatke (naziv, sjedište i adresu kandidata)

8.3.2. Rok za dostavljanje zahtjeva za učešćeje 10. 02. 2021. godine [dan/mjesec/godina] do 10 :00 sati. Zahtjevi za učešće koji su dostavljeni po isteku ovog roka će biti vraćeni kandidatu neotvoreni.

NAPOMENA: Zahtjev za učešće kandidata mora biti dostavljen do datuma i sata naznačenog u obavještenju o nabavci odnosno u pozivu za učešće i za ugovorni organ nije relevantno kada je ona poslata niti na koji način.

8.4. Izmjene i dopune zahtjeva za učešće

8.4.1. Kandidati mogu izmijeniti ili dopuniti svoje zahtjeve za učešće samo prije isteka roka za dostavljanje zahtjeva za učešće. Izmjena i dopuna zahtjeva se dostavlja na isti način kao i osnovni zahtjev za učešće, sa obaveznom naznakom da se radi o izmjeni ili dopuni. Kandidat može u istom roku odustati od svog zahtjeva za učešće, dostavljanjem ugovornom organu pisane izjave. Pisana izjava se dostavlja na isti način kao i zahtjev za učešće, sa naznakom da se radi o odustajanju od zahtjeva za učešće. U tom slučaju zahtjev za učešće će biti vraćen kandidatu neotvoren.

9. IZMJENA I/ILI DOPUNA I POJAŠNJENJE TENDERSKE DOKUMENTACIJE

9.1. Ugovorni organ može u svako doba, a najkasnije 10 dana prije isteka roka za podnošenje zahtjeva za učešće, iz opravdanih razloga, bilo na vlastitu inicijativu, bilo kao odgovor na zahtjev privrednog subjekta za pojašnjenje, bilo prema nalogu Ureda za razmatranje

žalbi, izmijeniti tendersku dokumentaciju. O svim izmjenama tenderske dokumentacije obavijestiće sve potencijalne ponuđače putem portala javnih nabavki.

9.2. U slučaju da je izmjena tenderske dokumentacije takve prirode da će priprema ponude zahtijevati dodatno vrijeme, ugovorni organ će produžiti rok za prijem ponuda, primjeren nastalim izmjenama, ali ne kraći od 7 dana.

10. DODATNE INFORMACIJE

10.1. Kontakt osoba koju odredi kandidat odnosno predstavnik grupe kandidata je ovlaštena osoba od strane kandidata/predstavnika grupe kandidata koja status ovlaštene osobe za kontakt dokazuje originalnim dokumentom izdatim i ovjerenim od strane kandidata ili predstavnika grupe kandidata, a koji daje na uvid ugovornom organu.

11. PREFERENCIJALNI TRETMAN

Ugovorni organ će u svrhu poređenja ponuda primjeniti preferencijalni tretman domaćeg, shodno Odluci o obaveznoj primjeni preferencijalnog tretmana domaćeg, koja je donijeta od strane Vijeće ministara Bosne i Hercegovine.

12. PRAVNA ZAŠTITA KANDIDATA

12.1. Kandidat koji nije kvalifikovan ima pravo na podnošenje žalbe u skladu sa članom 99. a u vezi sa članom 105. Zakona. Žalba se izjavljuje URŽ-u putem ugovornog organa u najmanje tri primjerka, u pisanoj formi direktno ili preporučenom poštanskom pošiljkom, u rokovima propisanim članom 101. Zakona.

PRILOZI:

1. Izjava grupe kandidata (Aneks 1)
2. Zahtjev za učešće (Aneks 2)
3. Izjava iz člana 45. Zakona o JN (Aneks 6)
4. Izjava iz člana 9. Pravilnika (Aneks 6A)
5. Izjava iz člana 47. Zakona o JN (Aneks 7)
6. Izjava iz člana 52. Zakona o JN (Aneks 8)
7. Spisak izvršenih ugovora (Aneks 9)
8. Prilog br: 1 Opis predmeta i obima nabavke
9. Prilog br: 2 Struktura i dinamika isporuke vozila po godinama
10. Prilog br: 3 Opis predmeta nabavke i tehničke specifikacije za materijalna sredstava (MS)

BOSNA I HERCEGOVINA MINISTARSTVO ODBRANE-OBRANE SARAJEVO 1

БОСНА И ХЕРЦЕГОВИНА МИНИСТАРСТВО ОДБРАНЕ САРАЈЕВО

MINISTAR

dr Sifet Podžić

Aneks 1

I Z J A V A
ČLANOVA GRUPE KOJI PODNOSE ZAJEDNIČKI ZAHTJEV ZA UČEŠĆE

Izjavljujemo da u postupku javne nabavke _____(navesti šta) putem pregovaračkog postupka podnosimo zajednički zahtjev za učešće i nastupamo kao grupa kandidata.

Ovom izjavom članovi grupe kandidata se prema ugovornom organu obavezuju da neće vršiti promjenu članova grupe kandidata/ponuđača/dobavljača u toku postupka i nakon dodjele ugovora.

Ovom izjavom prihvatamo da u slučaju naknadne promjene članova grupe kandidata/ponuđača/dobavljača u toku postupka ili nakon dodjele ugovora, cjelokupnu našu zajedničku ponudu ocijeni neprihvatljivom i kao takvu odbaci, bez daljnje ocjene.

Ovom izjavom se obavezujemo da prema ugovornom organi svi članovi grupe solidarno odgovaraju za sve obaveze.

Ovlašćujemo člana grupe _____iz_____, sa sjedištem ulica_____br:_____, da kao predstavnik grupe kandidata/ponuđača/dobavljača u ime i za račun ostalih članova grupe istupa pred ugovornim organom, te u konačnici potpiše i ovjeri ugovor.

Puni naziv člana grupe kandidata/ponuđača/dobavljača	Dio predmeta nabavke povjerene članu grupe	Potpis i pečat odgovornog lica člana grupe
Predstavnik grupe:		m.p._____
Član grupe:		m.p._____
Član grupe:		m.p._____
Član grupe:		m.p._____

U _____

Dana:_____

Aneks 2

OBRAZAC ZA ZAHTJEV ZA UČEŠĆE

Broj nabavke: 11-03-26-1193-8/20
Broj obavještenja na Portalu javnih nabavki: _____

Broj zahtjeva: _____
Datum: _____

UGOVORNI ORGAN:

Naziv ugovornog organa	Ministarstvo odbrane Bosne i Hercegovine
Adresa	Hamdije Kreševljakovića br. 98, 71000 Sarajevo
Sjedište	Sarajevo

KANDIDAT / GRUPA KANDIDATA

	Naziv i sjedište Kandidata	Adresa	IDB/JIB broj
Kandidat/predstavnik grupe kandidata			
Član grupe*			
Član grupe			
Član grupe			

* dodati ili oduzeti rubrike za članove grupe kandidata, prema potrebi. Vodite računa o tome da se podugovarač ne smatra članom grupe kandidata u smislu postupka javne nabavke. Ako zahtjev za učešće dostavlja jedan kandidat, naziv kandidata se treba upisati u rubriku **„Predstavnik grupe kandidata“** (i sve ostale rubrike izbrisati).

KONTAKT OSOBA**

Ime i prezime	
Adresa	
Telefon	
Faks	
E-mail	

** Obavezno je da kontakt osoba komunicira na jednom od službenih jezika u Bosni i Hercegovini, a određuje se u skladu sa tačkom 11 poziva za učešće.

IZJAVA KANDIDATA[1]

U postupku javne nabavke koju ste pokrenuli i koja je objavljena na Portalu javnih nabavki, broj obavještenja o nabavci_____ dana _____dostavljamo ponudu i izjavljujemo sljedeće:

1. U skladu sa sadržajem i zahtjevima iz poziva za učešće broj:11-03-26-1193-8/20, ovom izjavom prihvatamo njene odredbe u cjelosti, bez ikakvih rezervi ili ograničenja i podnosimo zahtjev za učešće.
2. Nudimo vozila,

LOT 1 _____DA_____NE (zaokružiti)

LOT 2 _____DA_____NE (zaokružiti)

LOT 3 _____DA_____NE (zaokružiti)

LOT 4 _____DA_____NE (zaokružiti)

LOT 5 _____DA_____NE (zaokružiti)

LOT 6 _____DA_____NE (zaokružiti)

u skladu sa uslovima iz poziva za učešće i kriterijima kao što je bliže opisano u Prilogu 2 i 3. ovog Poziva za učešće.

3. Ispunjavamo sve kvalifikacijske uslove koji su zahtjevani u fazi predkvalifikacije i ne nalazimo se ni u jednoj situaciji navedenoj u pozivu za učešće, zbog koje bismo bili isključeni iz učešća. U prilogu se nalaze dokumenti kojim potvrđujemo da su kvalifikacijski uslovi ispunjeni.
4. Podugovaranje (zaokružiti) DA NE
   Naziv i sjedište podugovarača:_____ i/ili
   Dio ugovora koji se namjerava podugovarati: _____
   _____
   _____
   _____

[1]Za grupu kandidata: Izjavu popunjava predstavnik grupe kandidata

Uz zahtjev za učešće, pored ovog Aneksa 2, dostavljena je i sljedeća dokumentacija:

R.br	Naziv dokumenta	Forma	Dostavljeno (zaokružiti)	Ponuda strana broj:
1.	Aneks 1 – Izjava članova grupe koji podnose zajednički zahtjev za učešće (samo za grupu kandidata)	Potpisana i ovjerena od strane članova grupe kandidata	DA NE	
2.	Aneks 6 (za svakog člana grupe)	Dokument ovjeren kod notara ili organa uprave	DA NE	
3.	Aneks 6A (za svakog člana grupe)		DA NE	
4.	Aneks 8 (za svakog člana grupe)		DA NE	
5.	Kopije dokumenata iz tačke 4.1.4. a), b), c), d), e), f) i g) (za svakog člana grupe)	Kopija/ Original ili kopija ovjerena kod notara ili organa uprave	DA NE	
6.	Dokaz iz tačke 4.2.2. a) (za svakog člana grupe)	Original ili kopija ovjerena kod notara ili organa uprave	DA NE	
7.	Dokaz iz tačke 4.2.2. b) (ovlaštenje ili certifikat ili ugovor o zastupstvu ili potvrda) (za kandidata ili člana grupe)	Original ili kopija ovjerena kod notara ili organa uprave	DA NE	
8.	Tačka iz tačke 4.3.2. a) Aneks br. 7. (za kandidata ili člana grupe)	Dokument ovjeren od kandidata	DA NE	
9.	Tačka iz tačke 4.3.2. a) Izjava uz Aneks br. 7. (za kandidata ili člana grupe)	Original ili kopija ovjerena kod notara ili organa uprave	DA NE	
10.	Tačka iz tačke 4.4.2. a) Aneks br. 9 (za kandidata ili člana grupe)	Dokument ovjeren od kandidata	DA NE	
11.	Tačka iz tačke 4.4.2. a) Dokazi uz Aneks br. 9. Potvrde o uspješno izvršenim ugovorima (za kandidata ili člana grupe)	Original ili kopija ovjerena od strane notara ili organa uprave	DA NE	
12.	Tačka iz tačke 4.4.2. c) Dokaz (Ovlaštenje ili certifikat ili ugovor ili potvrda ili izjava) (za kandidata ili člana grupe)	Original ili kopija ovjerena od strane notara ili organa uprave	DA NE	
13.	Tačka iz tačke 4.4.2.d) Katalog (za kandidata ili člana grupe)	Original Katalog na Bosanskom ili Srpskom ili Hrvatskom. U slučaju da su orginal katalozi	DA NE	

		izrađeni na drugim, ne spomenutim, jezicima isti moraju bit prevedeni i ovjereni od ovlaštenog prevodioca na jedan od službenih jezika koji su u upotrebi u Bosni i Hercegovini		

_____

(ime i prezime ovlaštene osobe)

_____

(potpis ovlaštene osobe)

_____

(mjesto i datum)

M.P

Izjava o ispunjenosti uslova iz člana 45. stav (1) tačaka od a) do d) Zakona o javnim nabavkama BiH („Službeni glasnik BiH" broj: 39/14)

Ja, nižepotpisani _____ *(Ime i prezime)*, sa ličnom kartom

broj: _____ izdatom od _____, u svojstvu predstavnika privrednog

društva ili obrta ili srodne djelatnosti _____ *(Navesti položaj, naziv*

privrednog društva ili obrta ili srodne djelatnosti), ID broj:_____ čije

sjedište se nalazi u _____ *(Grad/općina)*, na adresi_____

(Ulica i broj), kao kandidat u postupku javne nabavke _____

(Navesti tačan naziv i vrstu postupka javne nabavke), a kojeg provodi ugovorni organ

_____ *(Navesti tačan naziv ugovornog organa)*, za koje

je objavljeno obavještenje o javnoj nabavci *(ako je objavljeno obavještenje)* broj: _____ u „Službenom glasniku BiH" broj: _____ , a u skladu sa članom 45. stavovima (1) i (4)

pod punom materijalnom i kaznenom odgovornošću

IZJAVLJUJEM

1. Kandidat_____ _____u navedenom postupku javne nabavke, kojeg predstavljam, nije:

a) Pravomoćnom sudskom presudom u kaznenom postupku osuđen za kaznena djela organizovanog kriminala, korupcije, prevare ili pranja novca u skladu s važećim propisima u BiH ili zemlji u kojoj je registriran;

b) Pod stečajem ili je predmetom stečajnog postupka ili je pak predmetom postupka likvidacije;

c) Propustio ispuniti obaveze u vezi s plaćanjem penzionog i invalidskog osiguranja i zdravstvenog osiguranja u skladu s važećim propisima u BiH ili zemlji u kojoj je registriran;

d) Propustio ispuniti obaveze u vezi s plaćanjem direktnih i indirektnih poreza u skladu s važećim propisima u BiH ili u zemlji u kojoj je registriran.

U navedenom smislu sam upoznat sa obavezom kandidatak da u slučaju dodjele ugovora dostavi dokumente iz člana 45. stav (2) tačke od a) do d) na zahtjev ugovornog organa i u roku kojeg odredi ugovorni organ shodno članu 72. stav (3) tačka a).

Nadalje izjavljujem da sam svjestan da krivotvorenje službene isprave, odnosno upotreba neistinite službene ili poslovne isprave, knjige ili spisa u službi ili poslovanju kao da su istiniti predstavlja kazneno djelo predviđeno Kaznenim zakonima u BiH, te da davanje netačnih podataka u dokumentima kojima se dokazuje lična sposobnost iz člana 45. Zakona o javnim nabavkama predstavlja prekršaj za koji su predviđene novčane kazne od 1.000,00 KM do 10.000,00 KM za kandidata (pravno lice) i od 200,00 KM do 2.000,00 KM za odgovorno lice kandidata.

Također izjavljujem da sam svjestan da ugovorni organ koje provodi navedeni postupak javne nabavke shodno članu 45. stav (6) Zakona o javnim nabavkama BiH u slučaju sumnje u tačnost podataka datih putem ove izjave zadržava pravo provjere tačnosti iznesenih informacija kod nadležnih organa.

Izjavu dao:

_____

(Ime i prezime)

Mjesto i datum davanja izjave:

_____

Potpis i pečat nadležnog organa:

_____ M.P.

Izjava o ispunjenosti uslova iz člana 9. stav (2), (3) i (4) Pravilnika o postupku dodjele ugovora u oblasti odbrane i sigurnosti („Službeni glasnik BiH" broj: 60/16)

Ja, nižepotpisani _____*(Ime i prezime)*, sa ličnom kartom broj: _____ izdatom od _____, u svojstvu predstavnika privrednog društva ili obrta ili srodne djelatnosti _____ *(Navesti položaj, naziv privrednog društva ili obrta ili srodne djelatnosti)*, ID broj:_____ čije sjedište se nalazi u _____ *(Grad/općina)*, na adresi_____ *(Ulica i broj)*, kao kandidat u postupku javne nabavke službenih specijaliziranih vozila sa postprodajnim uslugama - Pregovarački postupak sa objavom obavještenja iz oblasti odbrane i sigurnosti, a kojeg provodi ugovorni organ Ministarstvo odbrane Bosne i Hercegovine, za koje je objavljeno obavještenje o javnoj nabavci broj: _____ u („Službenom glasniku BiH"), broj: _____ , a u skladu sa članom 45. stavovima (1) i (4) Zakona i članom 9. stav (2), (3) i (4) Pravilnika o postupku dodjele ugovora u oblasti odbrane i sigurnosti („Službeni glasnik BiH" broj: 60/16) **pod punom materijalnom i kaznenom odgovornošću,**

IZJAVLJUJEM

1. Kandidat_____ u navedenom postupku javne nabavke, kojeg predstavljam, **nije**:

a. bio pravomoćnom sudskom presudom osuđen za: terorizam, financiranje terorizma, javno poticanje na terorizam, regrutiranje za terorizam, obuke za terorizam i/ili terorističke organizacije, odavanje službene tajne, kaznena djela protiv integriteta Bosne i Hercegovine, napad na ustavni poredak Bosne i Hercegovine, ugrožavanje teritorijalne cjeline, podrivanje vojne i obrambene moći, oružana pobuna, protuzakonito formiranje vojnih snaga, špijunaža ili odgovarajućih djela u skladu sa zakonima zemlje u kojoj je privredni subjekt osnovan ili zemlje iz koje ta osoba dolazi.

b. Ključni menadžment (direktor ili najodgovornija osoba za rukovođenje i upravljanje privrednim subjektom – ponuđačem) bio pravomoćnom sudskom presudom osuđen za jedno od navedenih djela iz tačke a).

c. Ključni menadžment (direktor ili najodgovornija osoba za rukovođenje i upravljanje privrednim subjektom – ponuđačem) bio pravomoćnom sudskom presudom osuđen za krivična djela iz člana 45. Stav (1) tačka a) Zakona i člana 9. Stav 3) Pravilnika.

Nadalje izjavljujem da sam svjestan da krivotvorenje službene isprave, odnosno upotreba neistinite službene ili poslovne isprave, knjige ili spisa u službi ili poslovanju kao da su istiniti predstavlja kazneno djelo predviđeno Kaznenim zakonima u BiH, te da davanje netačnih podataka u dokumentima kojima se dokazuje lična sposobnost iz člana 45. Zakona o javnim nabavama predstavlja prekršaj za koji su predviđene novčane kazne od 1.000,00 KM do 10.000,00 KM za kandidata (pravno lice) i od 200,00 KM do 2.000,00 KM za odgovorno lice kandidata.

Takođe izjavljujem da sam svjestan da ugovorni organ koje provodi navedeni postupak javne nabavke shodno članu 45. stav (6) Zakona o javnim nabavama BiH u slučaju sumnje u tačnost podataka datih putem ove izjave zadržava pravo provjere tačnosti iznesenih informacija kod nadležnih organa.

Izjavu dao:

_____

(Ime i prezime)

Mjesto i datum davanja izjave:

_____

Potpis i pečat nadležnog organa

_____ M.P.

Izjava o ispunjenosti uslova iz člana 47. st. (1) tačka d) i (4) Zakona o javnim nabavkama („Službeni glasnik BiH" broj 39/14)

Ja, nižepotpisani _____ *(Ime i prezime)*, sa ličnom kartom broj: _____ izdatom od _____, u svojstvu predstavnika privrednog društva ili obrta ili srodne djelatnosti _____ *(Navesti položaj, naziv privrednog društva ili obrta ili srodne djelatnosti)*, ID broj: _____, čije sjedište se nalazi u _____ *(Grad/općina)*, na adresi _____ *(Ulica i broj)*, kao kandidat u postupku javne nabavke _____ *(Navesti tačan naziv i vrstu postupka javne nabavke)*, a kojeg provodi ugovorni organ _____ *(Navesti tačan naziv ugovornog organa)*, za koje je objavljeno obavještenje o javnoj nabavci broj: _____ u „Službenom glasniku BiH" broj: _____, a u skladu sa članom 47. stavovima (1) tačka d) i (4) **pod punom materijalnom i kaznenom odgovornošću,**

IZJAVLJUJEM

Dokumenti čije obične kopije dostavlja kandidat____ _____ u navedenom postupku javne nabavke, a kojima se dokazuje ekonomska i finansijska sposobnost iz člana 47. stav (1) tačke d) su identični sa originalima.
U navedenom smislu sam upoznat sa obavezom kandidata da u slučaju dodjele ugovora dostavi dokumente iz člana 47. stav (1) tačke d) na zahtjev ugovornog organa i u roku kojeg odredi ugovorni organ shodno članu 72. stav (3) tačka a).
Nadalje izjavljujem da sam svjestan da krivotvorenje službene isprave, odnosno upotreba neistinite službene ili poslovne isprave, knjige ili spisa u službi ili poslovanju kao da su istiniti predstavlja kazneno djelo predviđeno Kaznenim zakonima u BiH, te da davanje netačnih podataka u dokumentima kojima se dokazuje ekonomska i finansijska sposobnost iz člana 47. Zakona o javnim nabavkama predstavlja prekršaj za koji su predviđene novčane kazne od 1.000,00 KM do 10.000,00 KM za kandidata (pravno lice) i od 200,00 KM do 2.000,00 KM za odgovorno lice kandidata.

Izjavu dao:

_____

(Ime i prezime)

Mjesto i datum davanja izjave:

_____

Potpis i pečat kandidata:

_____

M.P.

Aneks 8

PISMENA IZJAVA IZ ČLANA 52 ZAKONA O JAVNIM NABAVKAMA

Ja, nižepotpisani _____ *(Ime i prezime)*, sa ličnom kartom broj: _____ izdatom od _____, u svojstvu predstavnika privrednog društva ili obrta ili srodne djelatnosti _____ *(Navesti položaj, naziv privrednog društva ili obrta ili srodne djelatnosti)*, ID broj: _____, čije sjedište se nalazi u _____ *(Grad/općina)*, na adresi _____ *(Ulica i broj)*, kao kandidat/ponuđač u postupku javne nabavke _____ *(Navesti tačan naziv i vrstu postupka javne nabavke)*, a kojeg provodi ugovorni organ _____ *(Navesti tačan naziv ugovornog organa)*, za koje je objavljeno obavještenje o javnoj nabavci *(ako je objavljeno obavještenje)* broj: _____ u „Službenom glasniku BiH" broj: _____, a u skladu sa članom 52. stav (2) Zakona o javnim nabavkama **pod punom materijalnom i kaznenom odgovornošću**

IZJAVLJUJEM

i. Nisam ponudio mito ni jednom licu uključenom u proces javne nabavke, u bilo kojoj fazi procesa javne nabavke.

ii. Nisam dao, niti obećao dar, ili neku drugu povlasticu službenom ili odgovornom licu u ugovornom organu, uključujući i strano službeno lice ili međunarodnog službenika, u cilju obavljanja u okviru službene ovlasti, radnje koje ne bi trebalo da izvrši, ili se suzdržava od vršenja djela koje treba izvršiti on, ili neko ko posreduje pri takvom podmićivanju službenog ili odgovorna lica.

iii. Nisam dao ili obećao dar ili neku drugu povlasticu službenom ili odgovornom licu u ugovornom organu uključujući i strano službeno lice ili međunarodnog službenika, u cilju da obavi u okviru svoje službene ovlasti, radnje koje bi trebalo da obavlja, ili se suzdržava od obavljanja radnji, koje ne treba izvršiti.

iv. Nisam bio uključen u bilo kakve aktivnosti koje za cilj imaju korupciju u javnim nabavkama.

v. Nisam sudjelovao u bilo kakvoj radnji koja je za cilj imala korupciju u toku predmeta postupka javne nabavke. Davanjem ovu izjave, svjestan sam kaznene odgovornosti predviđene za kaznena djela primanja i davanja mita i kaznena djela protiv službene i druge odgovormosti i dužnosti utvrđene u Kaznenim zakonima Bosne i Hercegovine.

Izjavu dao:

_____

Mjesto i datum davanja izjave:

_____

Potpis i pečat nadležnog organa:

_____ M.P.

Aneks 9 (za svaki LOT)

SPISAK
realizovanih ugovora u periodu 01.01.2018. do 31.12.2020. godine

R/b	PRIMAOC USLUGA (naziv i sjedište ugovornih strana ili privrednih subjekata)	Predmet ugovora	Vrijednost ugovora	Vrijeme i mjesto izvršenja ugovora	Dokaz	Napon
Ukupna vrijednost svih ugovora:						

NAPOMENA:U slučaju da ima više referenci obrazac fotokopirati! Ovaj obrazac treba potpisati i ovjeriti i u slučaju kad nema referenci.

Ugovorni organ će uvažiti samo one podatke koji se odnose na izvršenje Ugovora iz predmeta nabavke.

Mjesto i datum:_____

_____
Pečat, potpis ovlaštene osobe kandidata

Prilog:

- *Potvrde o uspješno realizovanim ugovorima (kopije ovjerene od strane notara ili organa uprave – prevedeni na jedna od službenih jezika u Bosni i Hercegovini)*

Prilog br:1.

Opis predmeta i obima nabavke

Grupa		Vrsta vozila	Količina	Procijenjena maksimalna vrijednost po jednom vozilu sa PDV	Ukupno KM sa PDV
1.		AF – minibus do 32 sjedišta	6	207.000,00	1.242.000,00
2.	1.	AG- autobus do 56 sjedišta (srednja klasa – klasa II)	6	406.00,00	2.436.000,00
	2.	AG- autobus do 56 sjedišta (viša- turistička klasa – klasa III)	1	445.000,00	445.000,00
3.	1.	BĐ- teretno m/v cisterna za gorivo do 15t	1	265.160,00	265.160,00
	2.	BĐ- teretno m/v cisterna za gorivo do 26t (tegljač sa poluprikolicom)	1	332.160,00	332.160,00
4.		BP- teretno m/v hladnjača do 5t	5	185.00,00	925.000,00
5.		BY- teretno m/v cisterna za avio gorivo	2	265.000,00	530.000,00
6.		BŽ- teretno m/v cisterna za vodu do 15t	4	220.000,00	880.000,00

Prilog br.2

Okvirni obim nabavke po godinama

R/b		Predmet nabavke	UKUPNO		2021		2022	
			Količina	Ukupan iznos sa PDV (KM)	Količina	Ukupna cijena sa PDV (KM)	Količina	Ukupna cijena sa PDV (KM)
1		AF – minibus do 32 sjedišta	6	1.242.000,00	6	1.242.000,00		
2	1	AG- autobus do 56 sjedišta (srednja klasa – klasa II)	6	2.436.000,00	6	2.436.000,00		
	2	AG- autobus do 56 sjedišta (viša – turistička klasa – klasa III)	1	445.000,00			1	445.000,00
3	1	BĐ – teretno m/v cisterna za gorivo do 15t	1	265.160,00			1	265.160,00
	2	BĐ- teretno m/v cisterna za gorivo do 26t (tegljač sa poluprikolicom)	1	332.160,00			1	332.160,00
4		BP- teretno m/v- hladnjača do 5t	5	925.000,00			5	925.000,00
5		BY- teretno m/v cisterna za avio gorivo	2	530.000,00			2	530.000,00
6		BŽ- teretno m/v cisterna za vodu do 15t	4	880.000,00			4	880.000,00
		UKUPNO	**26**	**7.055.320,00**	**12**	**3.678.000,00**	**14**	**3.377.320,00**

Napomena: Ugovorni organ zadržava pravo da mijenja strukturu i dinamiku isporuke ugovorenih vozila, a u zavisnosti od obezbjeđenja novčanih sredstava u budžetu.

Prilog 3:

Izjava i opis predmeta nabavke sa tehničkom specifikacijom za materijalna sredstava (MS)

Prilog 3:

Ponuđač:_____;
(popunjava ponuđač)

IZJAVA
kandidata da ponuđeno vozilo odgovara tehničkim specifikacijama

OPIS MINIBUSA do 32 sjedišta KOJI JE PREDMET PRIJAVE
ZA **LOT-1**

AF – Minibus do 32 sjedišta

Marka m/v: _____;
(popunjava ponuđač)
Model i tip m/v:_____;
(popunjava ponuđač)
Zemlja porijekla:_____;
(popunjava ponuđač)

1. TEHNIČKI ZAHTJEV			**Tačan podatak o vozilu (stranica kataloga proizvođača)**
	Vrsta	**Autobus, po ECE R-36 i R-107 Klasa II**	
1.1	**DIMENZIJE VOZILA**		
	Dužina preko svega min.	7600 mm	
	Širina preko svega max.	2550 mm	
	Visina preko svega max	3500 mm	
	Visina unutrašnjeg prostora min.	1900 mm	
	Međuosovinski razmak min.	4300 mm	
1.2	**MOTOR**		
	Vrsta	Dizel, važeći EU ili NATO standard (*)	
	Snaga	Min. 150 kW	
	Zapremina motora	Min. 2900 ccm	
1.3	**MJENJAČ**	Manuelni ili automatski, sa min.6 brzina	
1.4	**ŠEMA POGONA**	Pogon na jednoj osovini	
	Broj osovina	2, zadnja osovina sa duplim točkovima	
	Broj točkova	6 + 1 rezervni u originalnoj veličini, po preporuci proizvođača i u skladu sa najvecom dozvoljenom brzinom i opterecenjem na osovinama	
1.5	**UPRAVLJAČ**	Servo ili elektro-servo - podesiv po visini i dubini	

1.6	**KOČIONI SISTEM**	Disk pločice sa integrisanim pomoćnim sistemima, minimalno ABS-sistem protiv blokiranja točkova, ESP-elektronski program stabilnosti. Parkirna kočnica.	
1.7	**GUME**		
	Dimenzije	Dimenzije preporučene od proizvođača. Gume nove i ne starije od 12 mjeseci na dan isporuke vozila.	
	Namjena	Sezonske, odgovarajuće za sezonu u kojoj se vozilo isporučuju	
1.8	**VRATA I NUŽNI IZLAZ**		
	Putnička vrata	Prednja i zadnja jednokrilna sa daljinskim upravljanjem i otvaranjem prema vani	
		Krovni izlaz u slučaju nužde sa čekićem	
1.9	**KAPACITET PUTNIČKI/TOVARNI PROSTOR**		
	Sjedala za putnike min.	Min. 1+28 visokih, tapaciranih i obloženih visoko kvalitatnim materijalom, putničkih sjedala sa: -sigurnosnim pojasom na svakom sjedalu -podesivim naslonom, -osloncima za ruke do hodnika -izmjenjivim platnom na naslonima za glavu, osim kod kožom presvučenih sjedišta	
	Sjedalo vozača	Podesivo po visini i dubini sa podesivim naslonom, rukohvatima i sigurnosnim pojasom u tri tačke	
	Prtljažni prostor	Min 3,5 m^3	
1.10	**SVJETLOSNA SIGNALIZACIJA**		
	Prednja	Po ECE normi, plus svjetla za maglu	
	Zadnja	Po ECE normi, plus svjetla za maglu	
		Gabaritna svjetla	
		Rasvjeta prtljažnog prostora	
1.11	**BOJA**	Zelena RAL 6031 ili druga tamno zelena ili tamno siva - fabrička	
1.12	**GODINA PROIZVODNJE**	Na dan isporuke vozilo ne smije biti starije od 12 mjeseci	
1.13	**OSTALI ZAHTJEVI**	Parking senzori ili kamera Zvučni signal za vožnju unazad Tempomat - Limitator brzine Digitalni tahograf – atestiran/certificiran u skladu sa važećim propisima u BiH ili EU Vanjski retrovizori elektro podesivi sa grijačima Rasvjeta vozačkog i putničkog prostora i noćna rasvjeta sa stropa Standardna zvučna i toplotna izolacija – bočne i stropne obloge tapacirane Police za ručni prtljag iznad putničkih mjesta	

		Pod i ulazne stepenice obložene protivkliznom podnom oblogom Dvostruka bočna, jednostruko zadnje, termoizolaciona stakla ugrađena u originalnim otvorima sa zavjesama Rolo zavjesa na prednjoj šajbi i rolo zavjesa na lijevom vozačkom prozoru Klimatiziran unutrašnji prostor sa automatskom regulacijom temperature Hlađenje i grijanje vozačevog i putničkog prostora sa automatskim upravljanjem Protivpožarni senzor i sistem upozorenja u motornom dijelu Radio prijemnik sa CD, USB ili čitačem memorijske kartice, mikrofon za vozača i zvučnici ugrađeni u prednji i putnički prostor Elektronski sistemi: minimalno ABS-sistem protiv blokiranja točkova, ESP-elektronski program stabilnosti. Pripadajući aparati za gašenje požara odgovarajućeg kapaciteta (1xS2,1xS6), čekić za razbijanje stakla, odgovarajuća dizalica i komplet zakonom propisana pripadajuće opreme sa naljepnicama (ključ za točkove, komplet rezervnih sijalica, prsluk za vozača sa svjetlosno reflektirajućim osobinama, poluga/ruda za vuču, min. dva PVC/metalna podmetača za točkove prilogađeni dimenzijama točkova i masi vozila, komplet prve pomoći, prenosna baterijska lampa, lanci za snijeg za pogonske točkove, i dr.) Uputstvo za rukovanje i osnovno održavanje na jednom od službenih jezika u BiH. Dodatni set guma za sezonu suprotnu od onih guma koje su na isporučenom vozilu. Akumulator prema specifikaciji proizvođača vozila i sa garancijom od minimalno 2 godine	
		2. **POSEBNA VOJNA OPREMA**	
2.1	Držač ličnog naoružanja (puška)	Ugrađen nosač za pušku vozača, u vertikalnom položaju, po sljedećem: lociran na lijevoj strani iza ili pored vozačevog sjedišta. Donji dio - izrađen kao ležište za kundak, od kvalitetne plastike ili tvrde gume, fiksiran na pod. gornji dio za cijev, izrađen od platna/kože/gume, sa osiguračem ili ljepljivim čičkom, podesiv po obimu (za stezanje dijelova puške od 20 do 150 mm) fiksiran za lijevu bočnu stranu vozila vertikalno iznad donjeg nosača na visini 65-75 cm. (*Mogući izgledi držača ličnog naoružanja prikazani su u Aneksu na kraju ovih specifikacija*).	
		3. **GARANCIJE**	
3.1	*Garancija na vozilo*	Minimalno 3 godine ili 100.000 km	
3.2	*Garanacija na boju*	Minimalno 3 godine	
3.3	*Garancija na prohrđavanje metalnih dijelova*	Minimalno 5 godina	

4. OSTALA OPREMA I USLUGE KOJI MORAJU BITI UKLJUČENE U CIJENU			
4.1	*Obuka*	Osnovna obuka 2 (dva) mehaničara/servisera za osnovni nivo održavanja/servisiranja vozila	
4.2	*Usluga servisa sa potrošnim materijalom i dijelovima*	Obavljanje redovnih (od proizvođača vozila propisanih) servisa u ovlaštenom servisu za prve 3 (tri) godine eksploatacije ili 100.000 pređenih kilometara u normalnoj eksploataciji nakon isporuke uključujući i od proizvođača propisani paket (set) svih filtera, zaptivki, remenja, tečnosti i drugo što podliježe zamjeni pri obavljanju ovakvih redovnih servisa.	
4.3	*Informacije*	U drugoj godini eksploatacije nakon isporuke ili nakon pređenih 75.000 km da isporučilac osigura specifikaciju potreba za potrošna sredstva (filtere, remenja, zaptivke i sl) i tečnosti (ulja, i sl.) po specifikaciji proizvođača vozila za četvrtu godinu eksploatacije za isporučena vozila kada je u pitanju redovan servis i održavanje, sa podacima o specijalnom alatu potrebnom za vršenje takvih redovnih servisa i osnovnog održavanja..	

(*) Važeći EU i NATO standardi na dan 01.01.2020.g. su: COMMISSION REGULATION (EU) No 459/2012 of 29 May 2012, STANAG 1135, STANAG 3149 i STANAG 4362

Napomene:

1. U kolonu **„Tačan podatak o vozilu (stranica kataloga proizvođača)"** upisati tražene podatake za vozilo koje je predmet ponude, (npr. mm, ccm, kg, i sl.), te navesti redni broj stranice kataloga proizvođača gdje je taj podatak naveden u katalogu. Za one stavke iz tehničke specifikacije koje nisu navedene u katalogu proizvođača, u navedenu kolonu upisati DA i dodati količinu koja se isporučuje uz vozila, u suprotnom početna ponuda će biti odbačena u skladu sa članom 68. ZJN. U prilogu početne ponude dostaviti katalog proizvođača za ponuđeno vozilo. Katalog mora biti na jednom od službenih jezika naroda u BiH ili preveden na jedan od službenih jezika u BiH, te priložiti i originalni katalog na engleskom jeziku. Svaka stranica kataloga mora biti ovjerena.
2. Ponuđač potvrđuje da su sastavni dio njegove ponude za ovo vozilo sve stavke iz gornje tabele kod kojih je ponuđač u koloni **"Tačan podatak o vozilu (stranica kataloga proizvođača)"** upisao odgovor "DA".
3. U tačkama gdje se zahtjeva više tehničkih zahtjeva (npr. boja; zelena, tamnozelena, bijela ili srebrena), kandidati će tokom pregovora precizirati boju odnosno ostale zahtjeve u skladu sa tehničkim zahtjevom iz gornje tabele.

_____
(ime i prezime ovlaštene osobe)

_____
(potpis ovlaštene osobe)

_____
(mjesto i datum)

M.P

Prilog 3:

Ponuđač:_____;
(popunjava ponuđač)

IZJAVA
kandidata da ponuđeno vozilo odgovara tehničkim specifikacijama

OPIS AUTOBUSA do 56 sjedišta – SREDNJA KLASA KOJI JE PREDMET PRIJAVE ZA **LOT-2**

AG – Autobus do 56 sjedišta (srednja klasa – klasa II)

Marka m/v:_____;
(popunjava ponuđač)
Model i tip m/v:_____;
(popunjava ponuđač)
Zemlja porijekla:_____;
(popunjava ponuđač)

1. TEHNIČKI ZAHTJEV			**Tačan podatak o vozilu (stranica kataloga proizvođača)**
	Vrsta	**Autobus, po ECE R-36 i ECE R-107, Klasa II**	
1.1	**DIMENZIJE VOZILA**		
	Dužina min.	11000 mm	
	Širina vozila maks.	2600 mm	
	Visina (preko svega) maks.	3500 mm	
	Visina unutrašnjeg prostora min.	2000 mm	
	Međuosovinski razmak min.	5500 mm	
1.2	**MOTOR**		
	Vrsta	Dizel, važeći EU ili NATO standard (*)	
	Snaga	Min. 260 kW	
	Zapremina motora	Min. 6400 ccm	
1.3	**MJENJAČ**	Manuelni ili automatski, sa min.6 brzina	
1.4	**ŠEMA POGONA**		
	Broj osovina	2, zadnja pogonska sa duplim točkovima	
	Broj točkova	6 + 1 rezervni u originalnoj veličini, po preporuci proizvođača i u skladu sa najvećom dozvoljenom brzinom i opterećenjem na osovinama	

1.5	**UPRAVLJAČ**	Servo ili elektro-servo, podesiv po visini i dubini	
1.6	**KOČIONI SISTEM**	Disk pločice sa integrisanim pomočnim sistemima, minimalno ABS-sistem protiv blokiranja točkova, ESP-elektronski program stabilnosti.	
		Parkirna kočnica na zadnjoj osovini	
1.7	**GUME**		
	Dimenzije	Dimenzije preporučene od proizvođača. Gume nove i ne starije od 12 mjeseci na dan isporuke vozila.	
	Namjena	Sezonske, odgovarajuće za sezonu u kojoj se vozilo isporučuje	
1.8	**VRATA I NUŽNI IZLAZ**		
	Putnička vrata	Prednja i zadnja jednokrilna ili dvokrilna sa daljinskim upravljanjem i otvaranjem prema vani	
		Krovni izlazi u slučaju nužde sa čekićem	
1.9	**KAPACITET PUTNIČKI/TOVARNI PROSTOR**		
	Sjedala za putnike min.	Min. 1+51 visokih, tapaciranih i obloženih visoko kvalitatnim materijalom, putničkih sjedala sa: -sigurnosnim pojasom na svakom sjedalu -podesivim naslonom, -osloncima za ruke do hodnika -izmjenjivim platnom na naslonima za glavu, osim kod kožom presvučenih sjedišta	
	Sjedalo vozača	Podesivo po visini i dubini, sa podesivim naslonom i rukohvatima i sigurnosnim pojasom u tri tačke	
	Sjedalo suvozača	Opcionalno - preklopivo	
	Prtljažni prostor min.	Min. 5 m³, sa dvije strane ispod putničkog prostora	
1.10	**SVJETLOSNA SIGNALIZACIJA**		
	Prednja	Prema ECE normi, plus svjetla za maglu	
	Zadnja	Prema ECE normi, plus svjetla za maglu	
		Gabaritna svjetla	
		Rasvjeta prostora motora i prtljažnog prostora	
1.11	**BOJA**	Zelena RAL 6031 ili druga tamno zelena ili tamno siva - fabrička	
1.12	**GODINA PROIZVODNJE**	Na dan isporuke vozilo ne smije biti starije od 12 mjeseci	
1.13	**Ostalo**	Retarder ili Intarder Parking senzori ili Kamera Zvučni signal za vožnju unazad Tempomat Limitator brzine Digitalni tahograf – atestiran/certificiran u skladu sa važećim propisima u BiH ili EU Vanjski retrovizori elektro podesivi sa grijačima Rasvjeta vozačkog i putničkog prostora i noćna rasvjeta sa stropa Standardna zvučna i toplotna izolacija – bočne i stropne obloge tapacirane Police za ručni prtljag iznad putničkih mjesta Pod i ulazne stepenice obložene protivkliznom podnom oblogom	

		Dvostruka bočna termoizolaciona, stakla ugrađena u originalnim otvorima sa zavjesama Rolo zavjesa na prednjoj šajbi i rolo zavjesa na lijevom vozačkom prozoru Klimatiziran unutrašnji prostor sa automatskom regulacijom temperature Hlađenje i grijanje vozačevog i putničkog prostora sa odvojenim automatskim upravljanjem Protivpožarni senzor i sistem upozorenja u motornom dijelu Radio prijemnik sa CD, USB ili čitačem memorijske kartice, mikrofon za vozača/suvozača i zvučnici ugrađeni u prednji i putnički prostor Elektronski sistemi: minimalno ABS-sistem protiv blokiranja točkova, ESP-elektronski program stabilnosti. Pripadajući aparati za gašenje požara odgovarajućeg kapaciteta (S6-2kom.), čekić za razbijanje stakla, odgovrajuća dizalica i komplet zakonom propisana pripadajuće opreme sa naljepnicama (ključ za točkove, komplet rezervnih sijalica, prsluk za vozača sa svjetlosno reflektirajućim osobinama, poluga za vuču, min. dva PVC/metalna podmetača za točkove prilogađeni dimenzijama točkova i masi vozila,dva kompleta prve pomoći, prenosna baterijska lampa, lanci za snijeg za pogonske točkove, i dr.) Uputstvo za rukovanje i odnosno održavanje, na ejdnom od službenih jezika u BiH. Dodatni set guma za sezonu suprotnu od onih guma koje su na isporučenom vozilu. Akumulator prema specifikaciji proizvođača vozila i sa garancijom od minimalno 2 godine	
		2. POSEBNA VOJNA OPREMA	
2.1	*Držači ličnog naoružanja (puška)*	Ugrađen nosač za pušku vozača, u vertikalnom položaju, po sljedećem: lociran na lijevoj strani iza vozačevog sjedišta. Donji dio - izrađen kao ležište za kundak, od kvalitetne plastike ili tvrde gume, fiksiran na pod. gornji dio za cijev, izrađen od platna/kože/gume, sa osiguračem ili ljepljivim čičkom, podesiv po obimu (za stezanje dijelova puške od 20 do 150 mm) fiksiran za lijevu bočnu stranu vozila vertikalno iznad donjeg nosača na visini 65-75 cm. (*Mogući izgledi držača ličnog naoružanja prikazani su u Aneksu na kraju ovih specifikacija*).	
		3. GARANCIJE	
3.1	*Garancija na vozilo*	Minimalno 3 godine ili 100.000 km	
3.2	*Garanacija na boju*	Minimalno 3 godine	
3.3	*Garancija na prohrđavanje metalnih dijelova*	Minimalno 7 godina	
		4. OSTALA OPREMA I USLUGE KOJI MORAJU BITI UKLJUČENE U CIJENU	
4.1	*Obuka*	Osnovna obuka 2 (dva) mehaničara/servisera za osnovni	

		nivo održavanja/servisiranja vozila	
4.2	*Usluga servisa sa potrošnim materijalom i dijelovima*	Obavljanje redovnih (od proizvođača vozila propisanih) servisa u ovlaštenom servisu za prve 3 (tri) godine eksploatacije ili 100.000 pređenih kilometara u normalnoj eksploataciji nakon isporuke uključujući i od proizvođača propisani paket (set) svih filtera, zaptivki, remenja, tečnosti i drugo što podliježe zamjeni pri obavljanju ovakvih redovnih servisa.	
4.3	*Informacije*	U drugoj godini eksploatacije ili nakon prešenih 75.000 km nakon isporuke da isporučilac osigura specifikaciju potreba za potrošna sredstva (filtere, remenja, zaptivke i sl) i tečnosti (ulja, i sl.) po specifikaciji proizvođača vozila za četvrtu godinu eksploatacije za isporučena vozila kada je u pitanju redovan servis i održavanje, sa podacima o specijalnom alatu potrebnom za vršenje takvih redovnih servisa i osnovnog održavanja..	

(*) Važeći EU i NATO standardi na dan 01.01.2020.g. su: COMMISSION REGULATION (EU) No 459/2012 of 29 May 2012, STANAG 1135, STANAG 3149 i STANAG 4362

Napomene:

1. U kolonu „**Tačan podatak o vozilu (stranica kataloga proizvođača)**" upisati tražene podatake za vozilo koje je predmet ponude, (npr. mm, ccm, kg, i sl.), te navesti redni broj stranice kataloga proizvođača gdje je taj podatak naveden u katalogu. Za one stavke iz tehničke specifikacije koje nisu navedene u katalogu proizvođača, u navedenu kolonu upisati DA i dodati količinu koja se isporučuje uz vozila, u suprotnom početna ponuda će biti odbačena u skladu sa članom 68. ZJN. U prilogu početne ponude dostaviti katalog proizvođača za ponuđeno vozilo. Katalog mora biti na jednom od službenih jezika naroda u BiH ili preveden na jedan od službenih jezika u BiH, te priložiti i originalni katalog na engleskom jeziku. Svaka stranica kataloga mora biti ovjerena.

2. Ponuđač potvrđuje da su sastavni dio njegove ponude za ovo vozilo sve stavke iz gornje tabele kod kojih je ponuđač u koloni "**Tačan podatak o vozilu (stranica kataloga proizvođača)**" upisao odgovor "DA".

3. U tačkama gdje se zahtjeva više tehničkih zahtjeva (npr. boja; zelena, tamnozelena, bijela ili srebrena), kandidati će tokom pregovora precizirati boju odnosno ostale zahtjeve u skladu sa tehničkim zahtjevom iz gornje tabele.

_____
(ime i prezime ovlaštene osobe)

_____
(potpis ovlaštene osobe)

_____
(mjesto i datum)

M.P.

Prilog 3:

Ponuđač:_____;
(popunjava ponuđač)

IZJAVA
kandidata da ponuđeno vozilo odgovara tehničkim specifikacijama

OPIS AUTOBUSA do 56 sjedišta – VIŠA/TURISTIČKA KLASA KOJI JE PREDMET PRIJAVE
ZA **LOT-2**

AG – Autobus do 56 sjedišta (viša/turistička klasa – klasa III)

Marka m/v:_____;
(popunjava ponuđač)
Model i tip m/v:_____;
(popunjava ponuđač)
Zemlja porijekla:_____;
(popunjava ponuđač)

1. TEHNIČKI ZAHTJEV			**Tačan podatak o vozilu (stranica kataloga proizvođača)**
	Vrsta	**Autobus, po ECE R-36/ECE R-107, klasa III, sa ergonomskim sjedištima**	
1.1	**DIMENZIJE VOZILA**		
	Dužina min.	12000 mm	
	Širina vozila maks.	2600 mm	
	Visina (preko svega) maks.	3600 mm	
	Visina unutrašnjeg prostora min.	1950 mm	
	Međuosovinski razmak min.	5500 mm	
1.2	**MOTOR**		
	Vrsta	Dizel, važeći EU ili NATO standard(*)	
	Snaga	Min. 260 kW	
	Zapremina motora	Min. 8500 ccm	
1.3	**MJENJAČ**	Manuelni ili automatski, sa minimalno 6 brzina	
1.4	**ŠEMA POGONA**		
	Broj osovina	2, zadnja pogonska sa duplim točkovima	
	Broj točkova	6 + 1 rezervni u originalnoj veličini, po preporuci proizvođača i u skladu sa najvećom dozvoljenom brzinom i opterećenjem na osovinama	
1.5	**UPRAVLJAČ**		
	Servo ili elektro-servo	Podesiv po visini i dubini	
1.6	**KOČIONI SISTEM**	Disk pločice sa integrisanim pomočnim	

		sistemima, minimalno ABS-sistem protiv blokiranja točkova, ESP-elektronski program stabilnosti.	
		Parkirna kočnica na zadnjoj osovini	
1.7	**GUME**		
	Dimenzije	Dimenzije preporučene od proizvođača. Gume nove i ne starije od 12 mjeseci na dan isporuke vozila.	
	Namjena	Sezonske, odgovarajuće za sezonu u kojoj se vozilo isporučuju	
1.8	**VRATA I NUŽNI IZLAZ**		
	Putnička vrata	Prednja i zadnja jednokrilna ili dvokrilna sa daljinskim upravljanjem i otvaranjem prema vani	
		Krovni izlazi u slučaju nužde sa čekićem	
1.9	**KAPACITET PUTNIČKI/TOVARNI PROSTOR**		
	Sjedala za putnike min.	Min.1+51 visokih, tapaciranih i obloženih visoko kvalitatnim materijalom, putničkih sjedala namjenjenih za vožnju na većim udaljenostima sa : -sigurnosnim pojasom na svakom sjedalu -podesivim naslonom sa preklopnim stolićima i mrežicom, -bočnim pomakom, -izmjenjivim platnom na naslonima za glavu, -preklopnim osloncima za ruke do hodnika	
	Sjedalo vozača	Podesivo po visini i dubini, sa podesivim naslonom i rukohvatima i sigurnosnim pojasom u tri tačke	
	Sjedalo suvozača	Opcionalno - preklopivo	
	Prtljažni prostor min.	Min 7 m³ sa dvije strane ispod putničkog prostora	
1.10	**SVJETLOSNA SIGNALIZACIJA**		
	Prednja	Prema ECE normi, plus svjetla za maglu	
	Zadnja	Prema ECE normi, plus svjetla za maglu	
		Gabaritna svjetla	
		Rasvjeta prostora motora i prtljažnog prostora	
1.11	**BOJA**	Bijela, siva ili srebrena fabrička	
1.12	**Godina proizvodnje**	Na dan isporuke vozilo ne smije biti starije od 12 mjeseci	

1.13.	**Ostalo**	Retarder Parking senzori Zvučni signal za vožnju unazad Tempomat Limitator brzine Digitalni tahograf – atestiran/certificiran u skladu sa važećim propisima u BiH ili EU Putni računar sa navigacijom Vanjski retrovizori elektro podesivi sa grijačima Rasvjeta vozačkog i putničkog prostora i noćna rasvjeta sa stropa Standardna zvučna i toplotna izolacija – bočne i stropne obloge tapacirane Police za ručni prtljag iznad putničkih mjesta Pod i ulazne stepenice obložene protivkliznom podnom oblogom Dvostruka bočna termoizolaciona, zatamnjena stakla ugrađena u originalnim otvorima sa zavjesama Rolo zavjesa na prednjoj šajbi i rolo zavjesa na lijevom vozačkom prozoru Klimatiziran unutrašnji prostor sa automatskom regulacijom temperature Hlađenje i grijanje vozačevog i putničkog prostora sa automatskim upravljanjem Protivpožarni senzor i sistem upozorenja u motornom dijelu Radio prijemnik sa CD,USB ili čitačem memorijske kartice DVD player i 2 kom. LCD monitora min. 15" u putničkom prostoru srazmjerno postavljenim, mikrofon za vozača/suvozača i zvučnici ugrađeni u prednji i putnički prostor Inteligentni sistemi za bezbjednost minimalno: vožnje, zaustavljanja-kočenja, bočne stabilnosti, kretanja na uzbrdici. Pripadajući aparati za gašenje požara odgovarajućeg kapaciteta (min S6-2 kom.), čekić za razbijanje stakla, odgovrajuća dizalica i komplet zakonom propisana pripadajuće opreme sa naljepnicama (ključ za točkove, komplet rezervnih sijalica, prsluk za vozača sa svjetlosno reflektirajućim osobinama, poluga/ruda za vuču, min.dva PVC/metalna podmetača za točkove prilogađeni dimenzijama točkova i masi vozila, dva kompleta prve pomoći, prenosna baterijska lampa, lanci za snijeg za pogonske točkove, i dr.) Uputstvo za rukovanje i osnovno održavanje na jednom od službenih jezika u BiH. Dodatni set guma za sezonu suprotnu od onih guma koje su na isporučenom vozilu. Akumulator prema specifikaciji proizvođača i sa	

		garancijom od minimalno 2 godine	
2. POSEBNA VOJNA OPREMA			
2.1	Držači ličnog naoružanja (puška)	Ugrađen nosač za pušku vozača, u vertikalnom položaju, po sljedećem: lociran na lijevoj strani iza vozačevog sjedišta. Donji dio - izrađen kao ležište za kundak, od kvalitetne plastike ili tvrde gume, fiksiran na pod. gornji dio za cijev, izrađen od platna/kože/gume, sa osiguračem ili ljepljivim čičkom, podesiv po obimu (za stezanje dijelova puške od 20 do 150 mm) fiksiran za lijevu bočnu stranu vozila vertikalno iznad donjeg nosača na visini 65-75 cm. (*Mogući izgledi držača ličnog naoružanja prikazani su u Aneksu na kraju ovih specifikacija*).	
3. GARANCIJE			
3.1	*Garancija na vozilo*	Minimalno 3 godine ili 100.000 km	
3.2	*Garanacija na boju*	Minimalno 3 godine	
3.3	*Garancija na prohrđavanje metalnih dijelova*	Minimalno 7 godina	
4. OSTALA OPREMA I USLUGE KOJI MORAJU BITI UKLJUČENE U CIJENU			
4.1	*Obuka*	Osnovna obuka 2 (dva) mehaničara/servisera za osnovni nivo održavanja/servisiranja vozila	
4.2	*Usluga servisa sa potrošnim materijalom i dijelovima*	Obavljanje redovnih (od proizvođača vozila propisanih) servisa u ovlaštenom servisu za prve 3 (tri) godine eksploatacije ili 100.000 pređenih kilometara u normalnoj eksploataciji nakon isporuke uključujući i od proizvođača propisani paket (set) svih filtera, zaptivki, remenja, tečnosti i drugo što podliježe zamjeni pri obavljanju ovakvih redovnih servisa.	
4.3	*Informacije*	U drugoj godini eksploatacije ili nakon pređenih 75.000 km nakon isporuke da isporučilac osigura specifikaciju potreba za potrošna sredstva (filtere, remenja, zaptivke i sl) i tečnosti (ulja, i sl.) po specifikaciji proizvođača vozila za četvrtu godinu eksploatacije za isporučena vozila kada je u pitanju redovan servis i održavanje, sa podacima o specijalnom alatu potrebnom za vršenje takvih redovnih servisa i osnovnog održavanja..	

(*) Važeći EU i NATO standardi na dan 01.01.2020.g. su: COMMISSION REGULATION (EU) No 459/2012 of 29 May 2012, STANAG 1135, STANAG 3149 i STANAG 4362

Napomene:

1. U kolonu „**Tačan podatak o vozilu (stranica kataloga proizvođača)**" upisati tražene podatake za vozilo koje je predmet ponude, (npr. mm, ccm, kg, i sl.), te navesti redni broj stranice kataloga proizvođača gdje je taj podatak naveden u katalogu. Za one stavke iz tehničke specifikacije koje nisu navedene u katalogu proizvođača, u navedenu kolonu upisati DA i dodati količinu koja se isporučuje uz vozila, u suprotnom početna ponuda će biti odbačena u skladu sa članom 68. ZJN. U prilogu početne ponude dostaviti katalog proizvođača za ponuđeno vozilo. Katalog mora biti na jednom od službenih jezika naroda u BiH ili preveden na jedan od službenih jezika u BiH, te priložiti i originalni katalog na engleskom jeziku. Svaka stranica kataloga mora biti ovjerena.
2. Ponuđač potvrđuje da su sastavni dio njegove ponude za ovo vozilo sve stavke iz gornje tabele kod kojih je ponuđač u koloni "**Tačan podatak o vozilu (stranica kataloga proizvođača)**" upisao odgovor "DA".
3. U tačkama gdje se zahtjeva više tehničkih zahtjeva (npr. boja; zelena, tamnozelena, bijela ili srebrena), kandidati će tokom pregovora precizirati boju odnosno ostale zahtjeve u skladu sa tehničkim zahtjevom iz gornje tabele.

_____
(ime i prezime ovlaštene osobe)

_____
(potpis ovlaštene osobe)

_____
(mjesto i datum)

M.P.

Prilog 3:

Ponuđač:_____;
(popunjava ponuđač)

IZJAVA
kandidata da ponuđeno vozilo odgovara tehničkim specifikacijama

OPIS TERETNOG MOTORNOG VOZILA – CISTERNA ZA GORIVO DO 15t KOJA JE PREDMET PRIJAVE
ZA **LOT-3**

BĐ – Teretno m/v cisterna za gorivo do 15t

Marka m/v:_____;
(popunjava ponuđač)
Model i tip m/v:_____;
(popunjava ponuđač)
Zemlja porijekla:_____;
(popunjava ponuđač)

TEHNIČKI ZAHTJEV			**Tačan podatak o vozilu (stranica kataloga proizvođača)**
1. POSUDA			
1.1	*Materijal posude*	Nehrđajući čelik ili aluminijum	
1.2	*Zapremina-geometrijska*	Minimalno 10.000 litara	
1.3	*Broj komora*	Minimalno 3	
1.4	*Zapremina komora-geometrijska*	Min. 3 m^3	
1.5	*Kod posude ADR 4.3.4.1.*	LGBF	
1.6	*Otvor na krovu (po komori)*	DN 500, sa poklopcem, kip ventilom i mogućnošću ključanja katancem	
1.7	*Boja*	Zelena RAL 6031 ili druga tamno zelena ili tamno siva - fabrička	
1.8	*Propisi za izradu*	ADR, EN i DIN	
1.9	*Dužina*	Maksimalno do 8000 mm	
1.10	*Poseban zahtjev*	Podest za hodanje po krovu	
2. VOZILO – PODVOZ			
2.1	*Motor*	Dizel, važeći EU ili NATO standard (*)	
2.2	*Zapremina motora*	Minimalno 6500 cm3	

2.3	Snaga motora	Minimalno 230 kW	
2.4	Osovine	2 osovine, zadnja osovina sa duplim točkovima	
2.5	Pogon	Na zadnjim točkovima	
2.6	Točkovi i gume	dimenzije po specifikaciji proizvođača, 7 kom, odgovarajućeg indeksa nosivosti (6+1 rezervni). Gume nove i ne starije od 12 mjeseci na dan isporuke vozila. Gume odgovarajuće za sezonu u kojoj se vozilo isporučuje.	
2.7	Blatobrani	Plastični/metalni preko svakog točka	
2.8	Karambolka	Aluminijska ili metalna-homologirana	
2.9	Nosač rezervne gume	Ispod ili u blizini posude za prevoz goriva	
2.10	Uređaj za šlepanje (tegljenje)	Na prednjoj i zanjoj strani	
2.11	Bočna zaštita od podlijetanja	Homologirana prema ECE R73	
2.12	*Fazonske kutije*	Sa obe strane posude za smještaj crijeva za pretakanje.	
2.13	*Boja*	Zelena RAL 6031 ili druga tamno zelena ili tamno siva - fabrička	
2.14	*Kabina*	1+1 sjedišta, sjedište vozača podesivo po visini, pojasevi za vezivanje na oba sjedišta sa vezivanjem u 3 tačke, radio uređaj sa CD, USB ili čitačem memorijske kartice i min 2 zvučnika min snage 20W, putni računar, klima uređaj u kabini, utičnica za upaljač 12V, zvučni signal kretanja u nazad, električni podizači bočnih stakala, min. 2 bočna retrovizora. Minimalna širina kabine 2300 mm.	
2.15	*Rezervoar*	Minimalni kapacitet 250 litara, sa mogućnošću zaključavanja (katancem ili na drugi način)	
2.16	*Godina proizvodnje*	Na dan isporuke vozilo ne smije biti starije od 12 mjeseci	
		3. POSEBNA VOJNA OPREMA	
3.1	*Držači ličnog naoružanja (puška)*	Ugrađen nosač za pušku vozača, po sljedećem: lociran na lijevoj strani iza vozačevog sjedišta. Donji dio – izrađen kao ležište za kundak, od kvalitetne plastike ili tvrde gume, fiksiran na pod. gornji dio za cijev, izrađen od platna/kože/gume, sa osiguračem ili ljepljivim čičkom, podesiv po obimu (za stezanje dijelova puške od 20 do 150 mm) fiksiran za lijevu bočnu stranu vozila vertikalno iznad donjeg nosača na visini 65-75 cm. (*Mogući izgledi držača ličnog naoružanja*	

		prikazani su u Aneksu na kraju ovih specifikacija).	
4. OPREMA ZA UTAKANJE I ISTAKANJE			
4.1	*Smještaj*	U zajedničkom sanduku ispod posude, između kabine i posude, na kraju posude ili sa bočnih strana posude	
4.2	*Eco Utakanje*	Preko utakačkih glava, trodjelnog kolektora sa jednim kanalom i podnih ventila. Moguć istovremeni utovar u sve komore.	
4.3	*Eco Istakanje*	Slobodnim padom preko trodjelnog kolektora, pneumatskog protočnog ventila i spojnice na desnoj strani vozila.	
4.4	*Brojilo*	Mjerač protoka sa elektronikom i printerom. Prilagođeno za sve vrste goriva. Brojilo mora imati važeći certifikat o odobrenju tipa izdat od strane Instituta za mjeriteljstvo BiH ili EU.	
4.5	*Pumpa*	Pumpa za istakanje, min 300 l/min. pogonjena hidromotorom, sa važećim atestom/certifikatom o kalibraciji	
4.6	*Crijevo sa pištoljem*	Uz mjernu grupu montiran doboš (motalica) sa crijevom dužine min.15 metara sa pištoljem (pištolj sa okretnim zglobom) i ventilom za istakanje	
4.7	*Zaštita od prepunjenja (po komori)*	Optičke sonde + 10-polna utičnica	
5. KOČIONA INSTALACIJA			
5.1	*Vrsta kočnice*	Zračna, dvokružna, dvovodna	
5.2	*Antiblokirni sistem kočenja*	Min. ABS, sa kontrolom bočne stabilnosti	
5.3	*Ručna kočnica*	Da	
5.4	*Parkirna kočnica*	Da	
5.5	*Homologacija kočnice*	Homologirana prema ECE R13	
5.6	*Posebna odredba*	Da posjeduje automatski uređaj za sprečavanje naglog kretanja unazad u slučaju otpuštanja kočnice na uzbrdici.	
6. ELEKTRIČNA OPREMA			
6.1	*Izvedba instalacija*	24 V, prema ADR propisima za prijevoz opasnih tvari – homologirana prema ECE R48	
6.2	*Utičnica*	15 polna u ADR izvedbi	
6.3	*Razvodna kutija*	Po ADR propisima	

6.4	*Štop lampe*	6 ili 9 komorne	
6.5	*Bočno osvjetljenje*	Prema važećoj zakonskoj regulativi	
6.6	*Prednja svjetla*	Poziciona, kratka, duga, svjetla za maglu i pokazivači smjera	
6.7	*Zadnja svjetla*	Poziciona, kočiona, za kretanje unazad, svjetla za maglu i pokazivači smjera	
6.8	*Dodatna svjetla*	Dva rotaciona svjetla ili konzola sa led narandžastom bojom dužine min. 75 cm na krovu kabine vozila sa komandama u kabini.	
		7. OSTALA OPREMA	
7.1	*Crijevo za pretakanje*	Minimalne dužine L=15 m	
7.2.	*Kabal za uzemljenje*	Namotaj sa kliještima i sklopkom u Ex izvedbi	
7.3	*Aparati za gašenje požara*	2 komada po 6kg sa PVC ili metalnim kućištima	
7.4	*Sanduk za alat*	Od PVC/metala min.zapremine 0,25 m3	
7.5	*Podmetači*	Min 4 kom PVC/metalni prilagođeni dimenzijama točkova i masi vozila	
7.6	*Table za označavanje*	Svi potrebni nosači za table i table za označavanje opasnih materija po ADR sporazumu	
7.7	*Masa praznog vozila*	Max. 10.000 kg	
7.8	*Dozvoljena nosivost*	Min. 10.000 kg	
7.9	*Uputstva*	Uputstvo za rukovanje i održavanje kompletnog vozila na jednom od službenih jezika u BiH	
7.10	*Tahograf*	Digitalni – atestiran/certificiran u skladu sa važećim Pravilnikom u BiH ili EU.	
7.10	*Ostala oprema*	Zaštitine rukavice 2 para, zaštitne naočale 2 kom, reflektujući prsluk 2 kom, hidraulična dizalica za vozilo min.8 t, lanci za snijeg min. 1 par prilagođen dimenzijama guma, prenosiva baterijska lampa, dva sigurnosna trokuta, komplet prve pomoći za vozilo, komplet rezervnih sijalica, atestirana kruta ruda/poluga za vuču dužine 3 do 5 m min 8t, aluminijske ljestve dužine potrebne za penjanje na vrh cisterne, sirena, Dodatni set guma za sezonu suprotnu od onih guma koje su na isporučenom vozilu	
7.11	*Akumulator*	Prema specifikaciji proizvođača vozila i sa garanacijom od minimalno 2 godine	
		8. GARANCIJE	
8.1	*Garancija na vozilo*	Minimalno 3 godine ili 100.000 km	
8.2	*Garanacija na boju*	Minimalno 3 godine	

8.3	*Garancija na prohrđavanje metalnih dijelova*	Minimalno 5 godina	
9. OSTALO			
9.1.	*Homologacija konstrukcijske izvedbe*	Certifikat ili Potvrda ovlaštene institucije u BiH da je cjelokupno vozilo homologirano prema ECE R105 – specifična konstrukcijska izvedba s obzirom na prevoz opasnih materija	
9.2.	*Homologacija el.magnetne kompatibilnosti*	Certifikat ili Potvrda ovlaštene institucije u BiH da je cjelokupno vozilo homologirano prema ECE R10 – el.magnetna kompatibilnost	
10. OSTALA OPREMA I USLUGE KOJI MORAJU BITI UKLJUČENE U CIJENU			
10.1	*Obuka*	Osnovna obuka 2 (dva) mehaničara/servisera za osnovni nivo održavanja/servisiranja vozila	
10.2	*Usluga servisa sa potrošnim materijalom i dijelovima*	Obavljanje redovnih (od proizvođača vozila propisanih) servisa u ovlaštenom servisu za prve 3 (tri) godine eksploatacije ili 100.000 pređenih kilometara u normalnoj eksploataciji nakon isporuke uključujući i od proizvođača propisani paket (set) svih filtera, zaptivki, remenja, tečnosti i drugo što podliježe zamjeni pri obavljanju ovakvih redovnih servisa.	
10.3	*Informacije*	U drugoj godini eksploatacije ili nakon pređenih 75.000 km nakon isporuke da isporučilac osigura specifikaciju potreba za potrošna sredstva (filtere, remenja, zaptivke i sl) i tečnosti (ulja, i sl.) po specifikaciji proizvođača vozila za četvrtu godinu eksploatacije za isporučena vozila kada je u pitanju redovan servis i održavanje, sa podacima o specijalnom alatu potrebnom za vršenje takvih redovnih servisa i osnovnog održavanja..	

(*) Važeći EU i NATO standardi na dan 01.01.2020.g. su: COMMISSION REGULATION (EU) No 459/2012 of 29 May 2012, STANAG 1135, STANAG 3149 i STANAG 4362

Napomene:

1. U kolonu **„Tačan podatak o vozilu (stranica kataloga proizvođača)"** upisati tražene podatake za vozilo koje je predmet ponude, (npr. mm, ccm, kg, i sl.), te navesti redni broj stranice kataloga proizvođača gdje je taj podatak naveden u katalogu. Za one stavke iz tehničke specifikacije koje nisu navedene u katalogu proizvođača, u navedenu kolonu upisati DA i dodati količinu koja se isporučuje uz vozila, u suprotnom početna ponuda će biti odbačena u skladu sa članom 68. ZJN. U prilogu početne ponude dostaviti katalog proizvođača za ponuđeno vozilo. Katalog mora biti na jednom od službenih jezika naroda u BiH ili preveden na jedan od službenih jezika u BiH, te priložiti i originalni katalog na engleskom jeziku. Svaka stranica kataloga mora biti ovjerena.

2. Ponuđač potvrđuje da su sastavni dio njegove ponude za ovo vozilo sve stavke iz gornje tabele kod kojih je ponuđač u koloni "**Tačan podatak o vozilu (stranica kataloga proizvođača)**" upisao odgovor "DA".

3. U tačkama gdje se zahtjeva više tehničkih zahtjeva (npr. boja; zelena, tamnozelena, bijela ili srebrena), kandidati će tokom pregovora precizirati boju odnosno ostale zahtjeve u skladu sa tehničkim zahtjevom iz gornje tabele.

_____
(ime i prezime ovlaštene osobe)

_____
(potpis ovlaštene osobe)

_____
(mjesto i datum)

M.P.

Prilog 3:

Ponuđač:_____;
(popunjava ponuđač)

IZJAVA
kandidata da ponuđeno vozilo odgovara tehničkim specifikacijama

OPIS TERETNOG MOTORNOG VOZILA – CISTERNA ZA GORIVO DO 26t KOJA JE PREDMET PRIJAVE
ZA **LOT-3**

BĐ – Teretno m/v cisterna za gorivo do 26t (sa poluprikolicom)

Marka m/v:_____;
(popunjava ponuđač)
Model i tip m/v:_____;
(popunjava ponuđač)
Zemlja porijekla:_____;
(popunjava ponuđač)

a) Vozilo – tegljač

TEHNIČKI ZAHTJEV			**Tačan podatak o vozilu (stranica kataloga proizvođača)**
1. VUČNO VOZILO – TEGLJAČ			
1.1	*Motor*	Dizel, važeći EU ili NATO standard (*)	
1.2	*Zapremina motora*	Minimalno 10.000 cm3	
1.3	*Snaga motora*	Minimalno 250 kW	
1.3	*Osovine*	2 osovine, zadnja osovina sa duplim točkovima	
1.4	*Pogon*	Na zadnjim točkovima	
1.5	*Točkovi i gume*	Dimenzija po specifikaciji proizvođača vozila, 7 kom (6+1 rezervna). Gume nove i ne starije od 12 mjeseci na dan isporuke vozila. Gume odgovarajuće za sezonu u kojoj se isporučuje vozilo.	
1.6	*Blatobrani*	Plastični/metalni preko svakog točka	
1.7	*Karambolka*	Aluminijska ili metalna-homologirana prema ECE R58	
1.8	*Kopčanje poluprikolice*	Obrtno postolje sa kraljevskim čepom (2") - homologiran prema ECE R55, maksimalno opterećenje na sedlu minimalno 10.000 kg	
1.9	*Nosač rezervne gume*	Da	

1.10	*Uređaj za šlepanje (tegljenje)*	Na prednjoj strani	
1.11	*Bočna zaštita od podlijetanja*	Homologirana prema ECE R73	
1.12	*Kutije za alat i pribor*	Sa obe strane vozila kapaciteta minimalno 0,25 m3	
1.13	*Boja*	Zelena RAL 6031 ili druga tamno zelena ili tamno siva - fabrička	
1.14	*Propisi za izradu*	ADR, EN i DIN	
1.15	*Dužina*	Maksimalno do 8000 mm	
1.16	*Masa praznog vozila*	Maksimalno do 8.000 kg	
1.17	*Dozvoljena nosivost vozila*	Za vuču poluprikolica maksimalne nosivosti minimalno 26.000 kg	
1.18	*Kabina*	1+1 sjedišta, sjedište vozača podesivo po visini, pojasevi za vezivanje na oba sjedišta sa vezivanjem u 3 tačke, zračni jastuci na vozačevoj strani, radio uređaj sa CD, USB ili memorijskom karticom i min 2 zvučnika min snage 20W, putni računar, klima uređaj u kabini, utičnica za upaljač 12V, zvučni signal kretanja u nazad, indikator pritiska u gumama, električni podizači bočnih stakala, min. 2 bočna retrovizora	
1.19	*Rezervoar*	Minimalni kapacitet 300 litara, sa mogućnošću zaključavanja	
1.20	*Akumulator*	Prema specifikaciji proizvođača vozila i sa garancijom od minimalno 2 godine	
1.21	*Godina porizvodnje*	Na dan isporuke vozilo ne smije biti starije od 12 mjeseci	
2. POSEBNA VOJNA OPREMA			
2.1	*Držači ličnog naoružanja (puška)*	Ugrađen nosač za pušku vozača po sljedećem: lociran na lijevoj strani iza vozačevog sjedišta. Donji dio - izrađen kao ležište za kundak, od kvalitetne plastike ili tvrde gume, fiksiran na pod. gornji dio za cijev, izrađen od platna/kože/gume, sa osiguračem ili ljepljivim čičkom, podesiv po obimu (za stezanje dijelova puške od 20 do 150 mm) fiksiran za lijevu bočnu stranu vozila vertikalno iznad donjeg nosača na visini 65-75 cm. (*Mogući izgledi držača ličnog naoružanja prikazani su u Aneksu na kraju ovih specifikacija*).	
3. KOČIONA INSTALACIJA			
3.1	*Vrsta kočnice*	Zračna, dvokružna, dvovodna	

3.2	*Antiblokirni sistem kočenja*	Min. ABS, sa kontrolom bočne stabilnosti i elektronskom kontrolom zračnih jastuka	
3.3	*Ručna kočnica*	Da	
3.4	*Parkirna kočnica*	Da	
3.5	*Homologacija kočnice*	Homologirana prema ECE R13	
3.6	*Posebna odredba*	Da posjeduje automatski uređaj za sprečavanje naglog kretanja unazad u slučaju otpuštanja kočnice na uzbrdici.	
		4.ELEKTRIČNA OPREMA	
4.1	*Izvedba instalacija*	24 V, prema ADR propisima za prijevoz opasnih tvari - homologirana prema ECE R48	
4.2	*Utičnica*	15 polna u ADR izvedbi	
4.3	*Razvodna kutija*	Po ADR propisima	
4.4	*Štop lampe*	6 ili 9 komorne	
4.5	*Bočno osvjetljenje*	Prema važećoj zakonskoj regulativi	
4.6	*Prednja svjetla*	Poziciona, kratka, duga, svjetla za maglu i pokazivači smjera	
4.7	*Zadnja svjetla*	Poziciona, kočiona, za kretanje unazad, svjetla za maglu i pokazivači smjera	
4.8	*Dodatna svjetla*	Dva rotaciona svjetla ili konzola sa led narandžastom bojom dužine min. 75 cm na krovu kabine vozila sa komandama u kabini.	
		5. OSTALA OPREMA	
5.1	*Aparati za gašenje požara*	2 komada po 6kg sa PVC ili metalnim kućištima	
5.2	*Podmetači*	4 kom PVC/metalni prilagođeni dimenzijama točkova i masi vozila	
5.3	*Table za označavanje*	Svi potrebni nosači za table i table za označavanje opasnih materija po ADR sporazumu	
5.4	*Uputstva*	Uputstvo za rukovanje i održavanje kompletnog vozila na jednom od sluzbenih jezika u BiH	
5.5	*Tahograf*	Digitalni – atestiran/certificiran u skladu sa važećim Pravilnikom u BiH ili EU	
5.6	*Ostala oprema*	Zaštitine rukavice 2 para, zaštitne naočale 2 kom, reflektujući prsluk 2 kom, hidraulična dizalica za vozilo min.8 t, lanci za snijeg min. 1 par prilagođen dimenzijama guma, prenosiva baterijska lampa, dva sigurnosna trokuta, komplet prve pomoći za vozilo, komplet rezervnih sijalica, atestirana kruta ruda za vuču dužine 3 do 5 m min 8t, Dodatni set guma za	

		sezonu suprotnu od onih guma koje su na isporučenom vozilu	
6. GARANCIJE			
6.1	*Garancija na vozilo*	Minimalno 3 godine ili 100.000 km	
6.2	*Garanacija na boju*	Minimalno 3 godine	
6.3	*Garancija na prohrđavanje metalnih dijelova*	Minimalno 5 godina	
7. OSTALO			
7.1.	*Homologacija konstrukcijske izvedbe*	Certifikat ili Potvrda ovlaštene institucije u BiH da je cjelokupno vozilo homologirano prema ECE R105 – specifična konstrukcijska izvedba s obzirom na prevoz opasnih materija	
7.2.	*Homologacija el.magnetne kompatibilnosti*	Certifikat ili Potvrda ovlaštene institucije u BiH da je cjelokupno vozilo homologirano prema ECE R10 – el.magnetna kompatibilnost	
8. OSTALA OPREMA I USLUGE KOJI MORAJU BITI UKLJUČENE U CIJENU			
8.1	*Obuka*	Osnovna obuka 2 (dva) mehaničara/servisera za osnovni nivo održavanja/servisiranja vozila	
8.2	*Usluga servisa sa potrošnim materijalom i dijelovima*	Obavljanje redovnih (od proizvođača vozila propisanih) servisa u ovlaštenom servisu za prve 3 (tri) godine eksploatacije ili 100.000 pređenih kilometara u normalnoj eksploataciji nakon isporuke uključujući i od proizvođača propisani paket (set) svih filtera, zaptivki, remenja, tečnosti i drugo što podliježe zamjeni pri obavljanju ovakvih redovnih servisa.	
8.3	*Informacije*	U drugoj godini eksploatacije ili nakon pređenih 75.000 km nakon isporuke da isporučilac osigura specifikaciju potreba za potrošna sredstva (filtere, remenja, zaptivke i sl) i tečnosti (ulja, i sl.) po specifikaciji proizvođača vozila za četvrtu godinu eksploatacije za isporučena vozila kada je u pitanju redovan servis i održavanje, sa podacima o specijalnom alatu potrebnom za vršenje takvih redovnih servisa i osnovnog održavanja..	

(*) Važeći EU i NATO standardi na dan 01.01.2020.g. su: COMMISSION REGULATION (EU) No 459/2012 of 29 May 2012, STANAG 1135, STANAG 3149 i STANAG 4362

b) Priključno – poluprikolica cisterna za gorivo

1. TEHNIČKI ZAHTJEV	**Tačan podatak o vozilu (stranica kataloga proizvođača)**
Poluprikolica za prevoz goriva (kategorija O4, kod izvedbe: DA-poluprikolica)	

	1. *POSUDA*		
1.1	*Materijal posude*	Aluminij	
1.2	*Zapremina-geometrijska*	Min. 32.000 litara	
1.3	*Broj komora*	Min. 3	
1.4	*Zapremina komora-geometrijska*	Min. 5,5 m^3	
1.5	*Kod posude ADR 4.3.4.1.*	LGBF	
1.6	*Otvor na krovu (po komori)*	DN 500, sa poklopcom, kip ventilom i mogućnošću ključanja katancem	
1.7	*Zaštita*	Dvokomponentnim zaštitnim bojama Temeljna, predlak i lak	
1.8	*Boja*	Zelena RAL 6031 ili druga tamno zelena ili tamno siva - fabrička	
1.9	*Propisi za izradu*	ADR, EN i DIN	
1.10		Podest za hodanje po krovu	
	2. PODVOZ		
2.1	*Šasija*	Samonosiva aluminijska u sklopu posude	
2.2	*Osovine*	3 osovine, zračno ogibljenje, prva podizna	
2.3	*Međuosovinski razmak*	1300 - 1400 mm	
2.4	*Točkovi i gume*	Dimenzije prema specifikaciji proizvođača vozila, (6 + 1 rezervan). Gume nove i ne starije od 12 mjeseci na dan isporuke vozila. Gume odgovarajuće za sezonu u kojoj se vozilo isporučuje	
2.5	*Blatobrani*	Plastični preko svakog točka	
2.6	*Karambolka*	Aluminijska-homologirana prema ECE R58	
2.7	*Kopčanje za tegljač*	Preko kraljevog čepa 2" na prednjoj strani-homologiran prema ECE R55	
2.8	*Oslonci za otkopčavanje*	2 kom teleskopski	
2.9	*Nosač rezervne gume*	U sanduku ispod utakačkih glava	
2.10	*Bočna zaštita od podlijetanja*	Homologirana prema ECE R73	
2.11	*Fazonske kutije*	Sa obe strane posude iznad blatobrana, za smještaj crijeva za pretakanje.	
2.12	*Boja*	Zelena RAL 6031 ili druga tamno zelena ili tamno siva - fabrička	
2.13	*Godina proizvodnje*	Na dan isporuke vozilo ne smije biti starije od 12 mjeseci	
	3. OPREMA ZA UTAKANJE I ISTAKANJE		
3.1	*Smještaj*	U zajedničkom sanduku ispod posude, na kraju posude ili sa bočnih strana posude	

3.2	*Eco Utakanje*	Preko utakačkih glava, trodjelnog kolektora sa jednim kanalom i podnih ventila. Moguć istovremeni utovar u sve komore.	
3.3	*Eco Istakanje*	Slobodnim padom preko trodjelnog kolektora, pneumatskog protočnog ventila i spojnice na desnoj strani vozila.	
3.4	*Brojilo*	Mjerač protoka sa elektronikom i printerom. Prilagođeno za sve vrste goriva. Brojilo mora imati važeći certifikat o odobrenju tipa izdat od strane Instituta za mjeriteljstvo BiH ili EU.	
3.5	*Pumpa*	Pumpa za istakanje, min 300 l/min. pogonjena hidro-motorom, sa važećim atestom/certifikatom o kalibraciji	
3.6	*Crijevo sa pištoljem*	-Uz mjernu grupu montiran doboš sa crijevom dužine min.20 metara sa pištoljem (pištolj sa okretnim zglobom) i ventilom za istakanje	
3.7	*Zaštita od prepunjenja (po komori)*	Optičke sonde + 10-polna utičnica	
4.KOČIONA INSTALACIJA			
4.1	*Vrsta kočnice*	Zračna, dvokružna, dvovodna sa Tristop kočionim cilindrima na 2 osovine (i jednoradnim na jednoj osovini za verziju 3 osovine)	
4.2	*Antiblokirni sistem kočenja*	Min. ABS. sa kontrolom bočne stabilnosti i elektronskom kontrolom zračnih jastuka	
4.3	*Ručna kočnica*	Zračna	
4.4	*Parkirna kočnica*	Opružno akumulaciona Tristop cilindri	
4.5	*Homologacija kočnice*	Homologirana prema ECE R13	
4.6	*Posebna odredba*	Da ima mogućnost da u slučaju prekida veze sa vučnim vozilom automatski blokira i zaustavlja priključno vozilo	
5.ELEKTRIČNA OPREMA			
5.1	*Izvedba instalacija*	24 V, prema ADR propisima za prijevoz opasnih tvari - homologirana prema ECE R48	
5.2	*Utičnica*	15 polna u ADR izvedbi	
5.3	*Razvodna kutija*	Po ADR propisima	
5.4	*Štop lampe*	6 ili 9 komorne	
5.5	*Bočno osvjetljenje*	Prema važećoj zakonskoj regulativi	
6.OSTALA OPREMA			
6.1	*Crijevo za pretakanje*	Minimalne dužine L=15 m	
6.2.	*Kabal za uzemljenje*	Namotaj sa kliještima i sklopkom u Ex izvedbi	
6.3	*Aparati za gašenje požara*	2 komada po 6 kg sa plastičnim kućištima	

6.4	*Sanduk za alat*	Od PVC/metala minimalne zapremine 0,5 m3	
6.5	*Podmetači*	4 kom PVC/metalni prilagođeni dimenzijama točkova i masi vozila	
6.6	*Table za označavanje*	Svi potrebni nosači za table i table za označavanje opasnih materija po ADR sporazumu	
6.7	*Masa prazne poluprikolice*	Max. 7.500 kg	
6.8	*Očekivana dozvoljena nosivost poluprikolice*	Min 26.000 kg	
6.9	*Uputstva*	Uputstvo za rukovanje i održavanje kompletnog vozila na jednom od sluzbenih jezika u BiH	
6.10	*Ostala oprema*	Zaštitine rukavice 2 para, zaštitne naočale 2 kom, aluminijske ljestve dužine potrebne za penjanje na vrh cisterne,	
7.GARANCIJE			
7.1	*Garancija na vozilo*	Minimalno 3 godine ili 100.000 km	
7.2	*Garanacija na boju*	Minimalno 3 godine	
7.3	*Garancija na prohrđavanje limenih dijelova*	Minimalno 5 godina	
8.OSTALO			
8.1.	*Homologacija konstrukcijske izvedbe*	Certifikat ili Potvrda ovlaštene institucije u BiH ili EU da je cjelokupno vozilo homologirano prema ECE R105 – specifična konstrukcijska izvedba s obzirom na prevoz opasnih materija	
8.2.	*Homologacija el.magnetne kompatibilnosti*	Certifikat ili Potvrda ovlaštene institucije u BiH ili EU da je cjelokupno vozilo homologirano prema ECE R10 – el.magnetna kompatibilnost	

Napomene:

1. U kolonu **„Tačan podatak o vozilu (stranica kataloga proizvođača)"** upisati tražene podatake za vozilo koje je predmet ponude, (npr. mm, ccm, kg, i sl.), te navesti redni broj stranice kataloga proizvođača gdje je taj podatak naveden u katalogu. Za one stavke iz tehničke specifikacije koje nisu navedene u katalogu proizvođača, u navedenu kolonu upisati DA i dodati količinu koja se isporučuje uz vozila, u suprotnom početna ponuda će biti odbačena u skladu sa članom 68. ZJN. U prilogu početne ponude dostaviti katalog proizvođača za ponuđeno vozilo. Katalog mora biti na jednom od službenih jezika naroda u BiH ili preveden na jedan od službenih jezika u BiH, te priložiti i originalni katalog na engleskom jeziku. Svaka stranica kataloga mora biti ovjerena.

2. Ponuđač potvrđuje da su sastavni dio njegove ponude za ovo vozilo sve stavke iz gornje tabele kod kojih je ponuđač u koloni **"Tačan podatak o vozilu (stranica kataloga proizvođača)"** upisao odgovor "DA".

3. U tačkama gdje se zahtjeva više tehničkih zahtjeva (npr. boja; zelena, tamnozelena, bijela ili srebrena), kandidati će tokom pregovora precizirati boju odnosno ostale zahtjeve u skladu sa tehničkim zahtjevom iz gornje tabele.

_____
(ime i prezime ovlaštene osobe)

_____
(potpis ovlaštene osobe)

_____
(mjesto i datum)

M.P.

Prilog 3:

Ponuđač:_____;
(popunjava ponuđač)

IZJAVA
kandidata da ponuđeno vozilo odgovara tehničkim specifikacijama

OPIS TERETNOG MOTORNOG VOZILA – HLADNJAČA do 5T KOJA JE PREDMET PRIJAVE
ZA **LOT-4**

BP – Teretno m/v – hladnjača do 5t

Marka m/v:_____;
(popunjava ponuđač)
Model i tip m/v:_____;
(popunjava ponuđač)
Zemlja porijekla:_____;
(popunjava ponuđač)

T.br.	*Parametar*	*Vrijednost*	**Tačan podatak o vozilu (stranica kataloga proizvođača)**
		1. OPŠTI PODACI	
	Vrsta	**N2, SG-specijalno hladnjača (BAS ISO 3833:2003)**	
1.1	*Motor*	Dizel, važeći EU ili NATO standard (*)	
1.2	*Zapremina motora*	Min 3500 cm3	
1.3	*Snaga motora*	Minimalno 150 kW	
1.3	*Osovine*	2 osovine, zadnja osovina sa duplim točkovima	
1.4	*Pogon*	Na zadnjim točkovima	
1.5	*Točkovi i gume*	6+1 rezervni, dimenzije po specifikaciji proizvođača sa čeličnim naplatcima i odgovarajućeg indeksa nosivosti. Gume nove i ne starije od 12 mjeseci na dan isporuke vozila. Gume odgovarajuće za sezonu u kojoj se isporučuju vozila.	
1.6	*Blatobrani*	Plastični/metalni preko svakog točka	
1.7	*Karambolka*	Aluminijska ili metalna-homologirana prema ECE R58	
1.8	*Boja*	Zelena RAL 6031 ili druga tamno zelena ili tamno siva – fabrička	
1.9	*Uređaj za šlepanje (tegljenje)*	Na prednjoj i zadnjoj strani	

1.10	*Kabina*	1+1 sjedišta, sjedište vozača podesivo po visini, pojasevi za vezivanje na oba sjedišta sa vezivanjem u 3 tačke, zračni jastuci na vozačevoj strani, radio uređaj sa CD, USB ili čitačem memorijske kartice i min 2 zvučnika min snage 20W, putni računar, klima uređaj u kabini, utičnica za upaljač 12V, zvučni signal kretanja u nazad, električni podizači bočnih stakala, min. 2 bočna retrovizora. Maksimalna dužina kabine 1700 mm	
1.11	*Rezervoar*	Minimalni kapacitet 120 litara, sa mogućnošću zaključavanja	
1.12	*Godina proizvodnje*	Na dan isporuke vozilo ne smije biti starije od 12 mjeseci	
	2. POSEBNA VOJNA OPREMA		
2.1	*Držači ličnog naoružanja (puška)*	U putničkoj kabini ugrađen nosač za pušku (min. 2 kom), donji dio izrađen kao ležište za kundak, od kvalitetne plastike ili tvrde gume, fiksiran na pod, a gornji dio za cijev, izrađen od platna/kože/gume, sa osiguračem ili ljepljivim čičkom, podesiv po obimu (za stezanje dijelova puške od 20 do 150 mm), fiksiran za lijevu ili desnu bočnu stranu vozila vertikalno iznad donjeg nosača na visini 65-75 cm. (*Mogući izgledi držača ličnog naoružanja prikazani su u Aneksu na kraju ovih specifikacija*).	
	3. KOČIONA INSTALACIJA		
3.1	*Vrsta kočnice*	Zračna/hidraulična, dvokružna, dvovodna	
3.2	*Antiblokirni sistem kočenja*	Min. ABS, sa kontrolom bočne stabilnosti	
3.3	*Ručna kočnica*	Da	
3.4	*Parkirna kočnica*	Da	
3.5	*Posebna odredba*	Posjeduje automatski uređaj za sprečavanje naglog kretanja unazad u slučaju otpuštanja kočnice na uzbrdici.	
	4. ELEKTRIČNA OPREMA		
4.1	*Izvedba instalacija*	12/24 V - homologirana prema ECE R48	
4.2	*Posebna svjetla*	Svjetla za vožnju noću	
4.3	*Prednja svjetla*	Prema ECE normi, plus svjetla za maglu	
4.4	*Zadnja svjetla*	Prema ECE normi, plus svjetla za maglu	
4.5	*Dodatna svjetla*	Dva rotaciona svjetla ili konzola sa led narandžastom bojom dužine min. 75 cm na krovu kabine vozila sa komandama u kabini.	
	5. TOVARNI PROSTOR		
5.1	*Tovarni prostor/sanduk*	Zatvoreni (furgon) minimalne zapremine 10m3, izrađen od termoizolacijskih materijala (stranice i prednja stijena minimalne debljina 55mm, krov min. debljine 75mm, pod min debljine 65mm, zadnja strana - dvokrilna vrata sa mogućnošću zaključiavanja i minimalne debljine 55mm. Pod: Izolacija + ploča min debljine 15mm +	

		laminirani poliesterski premaz + završni poliesterski premaz u sivoj ili bijeloj boji. Stranice i krov: unutrašnji dio od izolacijskih materijala + poliesterski laminat. Stražna dvokrilna vrata: ispunjena izolacijskim materijalom koliko dozvoljava funkcija vrata, a da se ne remeti funkcija brave. Vrata sa unutrašnje strane prekirvena poliesterskim laminatom. Završni sloj unutrašnjih obloga: poliester laminat u bijeloj ili sivoj boji, otporan na vodu, UV i mliječnu kiselinu. Rubovi i spojevi: laminirani poliesterom, vodonepropusni. Unutrašnjost tovarnog prostora osvijetljena sa najmanje dva nezavisna izvora svjetlosti. - Minimalno 3 linije sa držačima kuka, sa minimalno po 5 kuka po liniji, sa učvršćivačem pozicije. Nosivost svake linije minimalno 1650 kg. U tovarnom prostoru ugrađeni: termostat, termometar i higrometar (radni opseg od -20^0C do +35^0C).	
5.2	*RASHLADNI UREĐAJ TOVARNOG PROSTORA:*	Odgovarajući uređaj za automatsko održavanje temperature tovarnog prostora u rasponu min od -20^{0}C do 0^{0}C). Led mikroprocesor kontroler u vozačevoj kabini sa prikazom trenutne temperature tovarnog prostora i mogućnošću podešavanja iste iz kabine vozača, i sa prikazom koda greške/kvara uređaja. Ekološki rashladni medij R-134A ili jednako vrijedan ekološki medij. *Rashladni kapacitet uređaja min. 2250W pri 0^{0}C.* *Količina zraka kroz isparivač min.1100 m3/h.*	
5.3	*Dozvoljena nosivost vozila*	Minimalno 4000 kg	
		6. *OSTALA OPREMA*	
6.1	*Aparati za gašenje požara*	Min.2 komada po 6 kg sa PVC ili metalnim kućištima	
6.2	*Sanduk za alat*	Od PVC/metala min.zapremine 0,5m3	
6.3	*Podmetači*	4 kom PVC/metalni prilagođeni dimenzijama točkova i masi vozila	
6.4	*Uputstva*	Uputstvo za rukovanje i održavanje kompletnog vozila na jednom o službenih jezika u BiH	
6.5	*Tahograf*	Digitalni – atestiran/certificiran u skladu sa važećim Pravilnikom u BiH ili EU	
6.6	*Ostala oprema*	Zaštitine rukavice 2 para, reflektujući prsluk 2 kom, hidraulična dizalica za vozilo min.6 t, lanci za snijeg min. 1 par prilagođen dimenzijama guma, prenosiva baterijska lampa, dva sigurnosna trokuta, komplet prve pomoći za vozilo, komplet rezervnih sijalica, atestirana	

		kruta ruda/poluga za vuču dužine 3 do 5 m min 7t, jedno ili dvotonska sirena, Dodatni set guma za sezonu suprotnu od onih guma koje su na isporučenom vozilu	
6.7	*Akumulator*	Prema specifikaciji proizvođača vozila i sa garancijom od minimalno 2 godine	
		7. *GARANCIJE*	
7.1	*Garancija na vozilo*	Minimalno 3 godine ili 100.000 km	
7.2	*Garanacija na boju*	Minimalno 3 godine	
7.3	*Garancija na prohrđavanje metalnih dijelova*	Minimalno 5 godina	
7.4	*Garancija na rashladni uređaj*	Minimalno 2 godine	
		8. *OSTALO*	
8.1.	*Homologacija konstrukcijske izvedbe*	Certifikat ili Potvrda ovlaštene institucije u BiH da je cjelokupno vozilo homologirano prema Sporazum o međunarodnom prevozu lakokvarljivih prehrambenih proizvoda i specijalnim vozilima za njihov prevoz (ATP)	
		9. OSTALA OPREMA I USLUGE KOJI MORAJU BITI UKLJUČENE U CIJENU	
9.1	*Obuka*	Osnovna obuka 2 (dva) mehaničara/servisera za osnovni nivo održavanja/servisiranja vozila	
9.2	*Usluga servisa sa potrošnim materijalom i dijelovima*	Obavljanje redovnih (od proizvođača vozila propisanih) servisa u ovlaštenom servisu za prve 3 (tri) godine eksploatacije ili 100.000 pređenih kilometara u normalnoj eksploataciji nakon isporuke uključujući i od proizvođača propisani paket (set) svih filtera, zaptivki, remenja, tečnosti i drugo što podliježe zamjeni pri obavljanju ovakvih redovnih servisa.	
9.3	*Informacije*	U drugoj godini eksploatacije ili nsakon pređenih 75.000 km nakon isporuke da isporučilac osigura specifikaciju potreba za potrošna sredstva (filtere, remenja, zaptivke i sl) i tečnosti (ulja, i sl.) po specifikaciji proizvođača vozila za četvrtu godinu eksploatacije za isporučena vozila kada je u pitanju redovan servis i održavanje, sa podacima o specijalnom alatu potrebnom za vršenje takvih redovnih servisa i osnovnog održavanja..	

(*) Važeći EU i NATO standardi na dan 01.01.2020.g. su: COMMISSION REGULATION (EU) No 459/2012 of 29 May 2012, STANAG 1135, STANAG 3149 i STANAG 4362

Napomene:

1. U kolonu **„Tačan podatak o vozilu (stranica kataloga proizvođača)"** upisati tražene podatake za vozilo koje je predmet ponude, (npr. mm, ccm, kg, i sl.), te navesti redni broj stranice kataloga proizvođača gdje je taj podatak naveden u katalogu. Za one stavke iz tehničke specifikacije koje nisu navedene u katalogu proizvođača, u navedenu kolonu upisati DA i dodati količinu koja se isporučuje uz vozila, u suprotnom početna ponuda će biti odbačena u skladu sa članom 68. ZJN. U prilogu početne ponude dostaviti katalog proizvođača za ponuđeno vozilo. Katalog mora biti na jednom od službenih jezika naroda u BiH ili preveden na jedan od

službenih jezika u BiH, te priložiti i originalni katalog na engleskom jeziku. Svaka stranica kataloga mora biti ovjerena.

2. Ponuđač potvrđuje da su sastavni dio njegove ponude za ovo vozilo sve stavke iz gornje tabele kod kojih je ponuđač u koloni **"Tačan podatak o vozilu (stranica kataloga proizvođača)"** upisao odgovor "DA".

3. U tačkama gdje se zahtjeva više tehničkih zahtjeva (npr. boja; zelena, tamnozelena, bijela ili srebrena), kandidati će tokom pregovora precizirati boju odnosno ostale zahtjeve u skladu sa tehničkim zahtjevom iz gornje tabele.

_____
(ime i prezime ovlaštene osobe)

M.P. _____
(potpis ovlaštene osobe)

_____
(mjesto i datum)

Prilog 3:

Ponuđač:_____;
(popunjava ponuđač)

IZJAVA

kandidata da ponuđeno vozilo odgovara tehničkim specifikacijama

OPIS TERETNOG MOTORNOG VOZILA – CISTERNA ZA AVIO GORIVO KOJA JE PREDMET PRIJAVE
ZA **LOT-5**

BY - teretno m/v cisterna za avio gorivo

Marka m/v:_____;
(popunjava ponuđač)
Model i tip m/v:_____;
(popunjava ponuđač)
Zemlja porijekla:_____;
(popunjava ponuđač)

Teretno m/v cisterna za prevoz avio goriva, izrađeno i opremljeno po ADR normama

TEHNIČKI ZAHTJEV			**Tačan podatak o vozilu (stranica kataloga proizvođača)**
1. POSUDA			
1.1	*Materijal posude*	Nehrđajući čelik ili aluminijum	
1.2	*Zapremina-geometrijska*	Min.10.000 litara	
1.3	*Broj komora*	Minimalno 3	
1.4	*Zapremina komora-geometrijska*	Min. 3 m^3	
1.5	*Kod posude ADR 4.3.4.1.*	LGBF	
1.6	*Otvor na krovu (po komori)*	DN 500, sa poklopcom, kip ventilom i mogućnošću ključanja katancem	
1.7	*Boja*	Zelena RAL 6031 ili druga tamno zelena ili tamno siva -fabrička	
1.8	*Propisi za izradu*	ADR, EN i DIN	
1.9	*Dužina*	Maksimalno do 8500 mm	
1.10	*Poseban zahtjev*	Podest za hodanje po krovu	
2. ***VOZILO – PODVOZ***			
2.1	*Motor*	Dizel, važeći EU ili NATO standard (*)	
2.2	*Zapremina motora*	Minimalno 6500 cm3	
2.3	*Snaga motora*	Minimalno 230 kW	
2.4	*Osovine*	2 osovine, zadnja osovina sa duplim točkovima	

2.5	*Pogon*	Na zadnjim točkovima	
2.6	*Točkovi i gume*	dimenzije po specifikaciji proizvođača, 7 kom (6+1), odgovarajućeg indeksa nosivosti. Gume nove i ne starije od 12 mjeseci na dan isporuke vozila. Gume odgovarajuće za sezonu u kojoj se isporučuje vozilo.	
2.7	*Blatobrani*	Plastični/metalni preko svakog točka	
2.8	*Karambolka*	Aluminijska ili metalna-homologirana prema ECE R58	
2.9	*Kopčanje prikolice*	Preko rude i obrtnog postolja na zadnjoj strani - homologiran prema ECE R55	
2.10	*Nosač rezervne gume*	Ispod ili u blizini posude za gorivo	
2.11	*Uređaj za šlepanje (tegljenje)*	Na prednjoj strani	
2.12	*Bočna zaštita od podlijetanja*	Homologirana prema ECE R73	
2.13	*Fazonske kutije*	Sa obe strane posude iznad blatobrana, za smještaj crijeva za pretakanje.	
2.14	*Boja*	Zelena RAL 6031 ili druga tamno zelena ili tamno siva - fabrička	
2.15	*Kabina*	1+1 sjedišta, sjedište vozača podesivo po visini, pojasevi za vezivanje na oba sjedišta sa vezivanjem u 3 tačke, radio uređaj sa CD, USB ili čitačem memorijske kartice i min 2 zvučnika min snage 20W, putni računar, klima uređaj u kabini, utičnica za upaljač 12V, zvučni signal kretanja u nazad, električni podizači bočnih stakala, min. 2 bočna retrovizora. Maksimalna dužina kabine 1750 mm, a minimalna širina kabine 2300 mm.	
2.16	*Rezervoar*	Minimalni kapacitet 250 litara, sa mogućnošću zaključavanja	
2.17	*Akumulator*	Prema specifikaciji proizvođača vozila i sa garancijom od minimalno 2 godine	
2.18	*Godina proizvodnje*	Na dan isporuke vozilo ne smije biti starije od 12 mjeseci	
		3. POSEBNA VOJNA OPREMA	
3.1	*Držači ličnog naoružanja (puška)*	U putničkoj kabini ugrađen nosač za pušku (min. 2 kom), donji dio izrađen kao ležište za kundak, od kvalitetne plastike ili tvrde gume, fiksiran na pod, a gornji dio za cijev, izrađen od platna/kože/gume, sa osiguračem ili ljepljivim čičkom, podesiv po obimu (za stezanje dijelova puške od 20 do 150 mm), fiksiran za lijevu ili desnu bočnu stranu vozila vertikalno iznad donjeg nosača na visini 65-75 cm. (*Mogući izgledi držača ličnog naoružanja prikazani su u Aneksu na kraju ovih specifikacija*).	
		4. OPREMA ZA UTAKANJE I ISTAKANJE	
4.1	*Smještaj*	U zajedničkom sanduku ispod posude, između kabine i posude, na kraju posude ili sa bočnih strana	

		posude	
4.2	*Eco Utakanje*	Preko utakačkih glava, trodjelnog kolektora sa jednim kanalom i podnih ventila. Moguć istovremeni utovar sve komore.	
4.3	*Eco Istakanje*	Slobodnim padom preko trodjelnog kolektora, pneumatskog protočnog ventila i spojnice na desnoj strani vozila.	
4.4	*Brojilo*	Mjerač protoka sa elektronikom i printerom. Prilagođeno za sve vrste goriva. Brojilo mora imati važeći certifikat o odobrenju tipa izdat od strane Instituta za mjeriteljstvo BiH ili EU	
4.5	*Pumpa*	Pumpa za istakanje, min 300 l/min. pogonjena hidromotorom, sa važećim atestom/certifikatom o kalibraciji	
4.6	*Crijevo sa pištoljem*	-Uz mjernu grupu montiran doboš sa crijevom dužine min.15 metara sa pištoljem (pištolj sa okretnim zglobom) i ventilom za istakanje	
4.7	*Zaštita od prepunjenja (po komori)*	Optičke sonde+ 10-polna utičnica	
		5. ***KOČIONA INSTALACIJA***	
5.1	*Vrsta kočnice*	Zračna, dvokružna, dvovodna	
5.2	*Antiblokirni sistem kočenja*	Min. ABS, sa kontrolom bočne stabilnosti	
5.3	*Ručna kočnica*	Da	
5.4	*Parkirna kočnica*	Da	
5.5	*Homologacija kočnice*	Homologirana prema ECE R13	
5.6	*Posebna odredba*	Da posjeduje automatski uređaj za sprečavanje naglog kretanja unazad u slučaju otpuštanja kočnice na uzbrdici.	
5.7	*Tempomat*	Da	
		6. ***ELEKTRIČNA OPREMA***	
6.1	*Izvedba instalacija*	24 V, prema ADR propisima za prijevoz opasnih tvari - homologirana prema ECE R48	
6.2	*Utičnica*	15 polna u ADR izvedbi	
6.3	*Razvodna kutija*	Po ADR propisima	
6.4	*Štop lampe*	6 ili 9 komorne	
6.5	*Bočno osvjetljenje*	Prema važećoj zakonskoj regulativi	
6.6	*Prednja svjetla*	Poziciona, kratka, duga, svjetla za maglu i pokazivači smjera	
6.7	*Zadnja svjetla*	Poziciona, kočiona, za kretanje unazad, svjetla za maglu i pokazivači smjera	
6.8	*Dodatna svjetla*	Dva rotaciona svjetla ili konzola sa led narandžastom bojom dužine min. 75 cm na krovu kabine vozila sa komandama u kabini.	
		7. ***OSTALA OPREMA***	
7.1	*Crijevo za pretakanje*	Minimalne dužine L=20 m	
7.2	*Kabal za uzemljenje*	Namotaj sa kliještima i sklopkom u Ex izvedbi	
7.3	*Aparati za gašenje požara*	2 komada po 6 kg sa PVC ili metalnim kućištima	

7.4	*Sanduk za alat*	Od PVC/metala min.zapremine 0,25m3	
7.5	*Podmetači*	4 kom PVC/metalni prilagođeni dimenzijama točkova i masi vozila	
7.6	*Table za označavanje*	Svi potrebni nosači za table i table za označavanje opasnih materija po ADR sporazumu	
7.7	*Masa praznog vozila*	Max. 9.000 kg	
7.8	*Dozvoljena nosivost vozila*	Min.10.000 kg	
7.9	*Uputstva*	Uputstvo za rukovanje i održavanje kompletnog vozila na jednom od službenih jezika uBiH	
7.10	*Tahograf*	Digitalni – atestiran/certificiran u skladu sa važećim Pravilnikom u BiH.	
7.11	*Ostala oprema*	Zaštitine rukavice 2 para, zaštitne naočale 2 kom, reflektujući prsluk 2 kom, hidraulična dizalica za vozilo min.8 t, lanci za snijeg min. 1 par prilagođen dimenzijama guma, prenosiva baterijska lampa, dva sigurnosna trokuta, komplet prve pomoći za vozilo, komplet rezervnih sijalica, atestirana kruta ruda/poluga za vuču dužine 3 do 5 m min 8t, aluminijske ljestve dužine min. 3 m, sirena, dodatni set guma za sezonu suprotnu od onih guma koje su na isporučenom vozilu	
	8. ***GARANCIJE***		
8.1	*Garancija na vozilo*	Minimalno 3 godine ili 100.000 km	
8.2	*Garanacija na boju*	Minimalno 3 godine	
8.3	*Garancija na prohrđavanje metalnih dijelova*	Minimalno 5 godina	
8.4	*Certifikat*	Za vozilo: Potvrda/Certifikat ovlaštene institucije u BiH da cjelokupno vozilo ispunjava sve propisane uslove za prevoz opasnih materija klase 3 – avio gorivo/kerozin.	
	9. ***OSTALO***		
9.1	*Homologacija konstrukcijske izvedbe*	Certifikat ili Potvrda ovlaštene institucije u BiH ili EU da je cjelokupno vozilo homologirano prema ECE R105 – specifična konstrukcijska izvedba s obzirom na prevoz opasnih materija – avio goriva	
9.2	*Homologacija el.magnetne kompatibilnosti*	Certifikat ili Potvrda ovlaštene institucije u BiH ili EU da je cjelokupno vozilo homologirano prema ECE R10 – el.magnetna kompatibilnost	
	10. OSTALA OPREMA I USLUGE KOJI MORAJU BITI UKLJUČENE U CIJENU		
10.1	*Obuka*	Osnovna obuka 2 (dva) mehaničara/servisera za osnovni nivo održavanja/servisiranja vozila.	
10.2	*Usluga servisa sa potrošnim materijalom I dijelovima*	Obavljanje redovnih (od proizvođača vozila propisanih) servisa u ovlaštenom servisu za prve 3 (tri) godine eksploatacije ili 100.000 pređenih kilometara u normalnoj eksploataciji nakon isporuke uključujući i od proizvođača propisani	

		paket (set) svih filtera, zaptivki, remenja, tečnosti i drugo što podliježe zamjeni pri obavljanju ovakvih redovnih servisa.	
10.3	*Informacije*	U drugoj godini eksploatacije ili nakon pređenih 75.000 km nakon isporuke da isporučilac osigura specifikaciju potreba za potrošna sredstva (filtere, remenja, zaptivke i sl) i tečnosti (ulja, i sl.) po specifikaciji proizvođača vozila za četvrtu godinu eksploatacije za isporučena vozila kada je u pitanju redovan servis i održavanje, sa podacima o specijalnom alatu potrebnom za vršenje takvih redovnih servisa i osnovnog održavanja..	

(*) Važeći EU i NATO standardi na dan 01.01.2020.g. su: COMMISSION REGULATION (EU) No 459/2012 of 29 May 2012, STANAG 1135, STANAG 3149 i STANAG 4362

Napomene:

1. U kolonu **„Tačan podatak o vozilu (stranica kataloga proizvođača)"** upisati tražene podatake za vozilo koje je predmet ponude, (npr. mm, ccm, kg, i sl.), te navesti redni broj stranice kataloga proizvođača gdje je taj podatak naveden u katalogu. Za one stavke iz tehničke specifikacije koje nisu navedene u katalogu proizvođača, u navedenu kolonu upisati DA i dodati količinu koja se isporučuje uz vozila, u suprotnom početna ponuda će biti odbačena u skladu sa članom 68. ZJN. U prilogu početne ponude dostaviti katalog proizvođača za ponuđeno vozilo. Katalog mora biti na jednom od službenih jezika naroda u BiH ili preveden na jedan od službenih jezika u BiH, te priložiti i originalni katalog na engleskom jeziku. Svaka stranica kataloga mora biti ovjerena.

2. Ponuđač potvrđuje da su sastavni dio njegove ponude za ovo vozilo sve stavke iz gornje tabele kod kojih je ponuđač u koloni **"Tačan podatak o vozilu (stranica kataloga proizvođača)"** upisao odgovor "DA".

3. U tačkama gdje se zahtjeva više tehničkih zahtjeva (npr. boja; zelena, tamnozelena, bijela ili srebrena), kandidati će tokom pregovora precizirati boju odnosno ostale zahtjeve u skladu sa tehničkim zahtjevom iz gornje tabele.

_____
(ime i prezime ovlaštene osobe)

_____
(potpis ovlaštene osobe)

_____
(mjesto i datum)

M.P.

Prilog 3:

Ponuđač:_____;
(popunjava ponuđač)

IZJAVA
kandidata da ponuđeno vozilo odgovara tehničkim specifikacijama

OPIS TERETNOG MOTORNOG VOZILA – CISTERNA ZA VODU do 15t KOJA JE PREDMET PRIJAVE
ZA **LOT-6**

BŽ - teretno m/v cisterna za vodu do 15 t

Marka m/v:_____;
(popunjava ponuđač)
Model i tip m/v:_____;
(popunjava ponuđač)
Zemlja porijekla:_____;
(popunjava ponuđač)

R.br.	***Parametar***	***Vrijednost***	**Tačan podatak o vozilu (stranica kataloga proizvođača)**
		OPĆI PODACI	
		1. POSUDA	
1.1	*Materijal posude*	Nehrđajući čelik ili HDP (HDPE) ili LDPE materijali	
1.2	*Zapremina-geometrijska*	Minimalno 8000 litara	
1.3	*Broj komora ili protivtalasnih pregrada*	minimalno 3	
1.4	*Zapremina komora-geometrijska*	Min. 2 m^3	
1.5	*Otvor na krovu*	DN 500, sa poklopcom, kip ventilom i mogućnošću ključanja	
1.6	*Boja*	Zelena RAL 6031 ili druga tamno zelena ili tamno siva - fabrička	
1.7	*Propisi za izradu*	BAS ISO,EN i DIN	
1.8	*Dužina*	Maksimalno do 8500 mm	
1.9	*Poseban zahtjev*	Podest za hodanje po krovu	
		2. VOZILO – PODVOZ	
2.1	*Motor*	Dizel, važeći EU ili NATO standard (*)	

2.2	*Zapremina motora*	Minimalno 6500 cm3	
2.3	*Snaga motora*	Minimalno 230 kW	
2.4	*Osovine*	2 osovine, zadnja osovina sa duplim točkovima	
2.5	*Pogon*	Na zadnjim točkovima	
2.6	*Točkovi i gume*	u skladu sa specifikacijom proizvođača vozila, 7 kom (6+1 rezervna). Gume nove i ne starije od 12 mjeseci na dan isporuke vozila. Gume odgovarajuće za sezonu u kojoj se isporučuje vozilo.	
2.7	*Blatobrani*	Plastični/metalni preko svakog točka	
2.8	*Karambolka*	Aluminijska/metalna-homologirana prema ECE R58	
2.9	*Kopčanje prikolice*	Preko rude i obrtnog postolja na zadnjoj strani - homologiran prema ECE R55	
2.10	*Nosač rezervne gume*	Ispod posude za vodu	
2.11	*Uređaj za šlepanje (tegljenje)*	Na prednjoj i zadnjoj strani	
2.12	*Bočna zaštita od podlijetanja*	Homologirana prema ECE R73	
2.13	*Boja*	Zelena RAL 6031 ili druga tamno zelena ili tamno siva - fabrička	
2.14	*Kabina*	1+1 sjedišta, sjedište vozača podesivo po visini, pojasevi za vezivanje na oba sjedišta sa vezivanjem u 3 tačke, radio uređaj sa CD, USB ili čitačem memorijske kartice i min 2 zvučnika min snage 20W, klima uređaj u kabini, utičnica za upaljač 12V, zvučni signal kretanja u nazad, električni podizači bočnih stakala, min. 2 bočna retrovizora. Minimalna širina kabine 2300 mm, a maksimalna dužina kabine 1750 mm	
2.15	*Rezervoar*	Minimalni kapacitet 250 litara, sa mogućnošću zaključavanja tj. da omogući taktički radijus od min 800 km kretanja	
2.16	*Akumulator*	Prema specifikaciji proizvođača vozila i sa garancijom od minimalno 2 godine	
2.17	*Godina proizvodnje*	Na dan isporuke vozilo ne smije biti starije od 12 mjeseci	
		3. POSEBNA VOJNA OPREMA	
3.1	*Držači ličnog naoružanja (puška)*	U putničkoj kabini ugrađen nosač za pušku (min. 2 kom), donji dio izrađen kao ležište za kundak, od kvalitetne plastike ili tvrde gume, fiksiran na pod, a gornji dio za cijev, izrađen od platna/kože/gume, sa osiguračem ili ljepljivim čičkom, podesiv po obimu (za stezanje dijelova puške od 20 do 150 mm), fiksiran za lijevu ili desnu bočnu stranu vozila vertikalno iznad donjeg nosača na visini 65-75 cm. (*Mogući izgledi držača ličnog naoružanja prikazani su u Aneksu na kraju ovih specifikacija*).	

4. *OPREMA ZA UTAKANJE I ISTAKANJE*			
4.1	*Smještaj*	U zajedničkom sanduku ispod posude, između kabine i posude, sa bočnih strana) u vidu ugrađenih korita za smještaj crijeva) ili na kraju posude	
4.2	*Utakanje*	Preko utakačkih glava, trodjelnog kolektora sa jednim kanalom i podnih ventila. Moguć istovremeni utovar sve komore.	
4.3	*Istakanje*	Slobodnim padom preko trodjelnog kolektora, pneumatskog protočnog ventila i spojnice na desnoj strani vozila.	
4.4	*Pumpa za vodu*	- Kapacitet: 400 lit/min sa min.pritiskom od 6 bar-a - Materijal kućišta: Aluminijum - Pogon pumpe: kardanom sa pomoćnog izvoda Vrsta pumpe: Centrifugalna potisna, sa važećim atestom/certifikatom o kalibraciji. Automatsko isključivanje pumpe pri nestanku vode	
4.5	*Crijevop sa ventilom*	-Montiran doboš sa crijevom dužine min.20 metara i ventilom za istakanje	
4.6	*Zaštita od prepunjenja (po komori)*	Optičke sonde + 10-polna utičnica	
5. *KOČIONA INSTALACIJA*			
5.1	*Vrsta kočnice*	Zračna, dvokružna, dvovodna	
5.2	*Antiblokirni sistem kočenja*	Min. ABS, sa kontrolom bočne stabilnosti	
5.3	*Ručna kočnica*	Da	
5.4	*Parkirna kočnica*	Da	
5.5	*Homologacija kočnice*	Homologirana prema ECE R13	
5.6	*Posebna odredba*	Da posjeduje automatski uređaj za sprečavanje naglog kretanja unazad u slučaju otpuštanja kočnice na uzbrdici.	
6. *ELEKTRIČNA OPREMA*			
6.1	*Izvedba instalacija*	24 V	
6.2	*Utičnica*	15 polna	
6.3	*Razvodna kutija*	Po propisima	
6.4	*Štop lampe*	6 ili 9 komorne	
6.5	*Bočno osvjetljenje*	Prema važećoj zakonskoj regulativi	
6.6	*Prednja svjetla*	Poziciona, kratka, duga, svjetla za maglu i pokazivači smjera	
6.7	*Zadnja svjetla*	Poziciona, kočiona, za kretanje unazad, svjetla za maglu i pokazivači smjera	
6.8	*Dodatna svjetla*	Dva rotaciona svjetla ili konzola sa led narandžastom bojom dužine min. 75 cm na krovu kabine vozila sa komandama u kabini.	
7. *OSTALA OPREMA*			
7.1	*Za popunu i korištenje*	Sistem usisnih i potistnih cijevnih i crijevnih vodova sa ventilima, -Na zadnjem dijelu vozila potisni ventili za priključenje	

		dva potisna crijeva dužine 6 m sa mlaznicama, kao i priključkom za bateriju sa 4 (četiri) slavine. - Ključ za ABC spojke 2 kom, -Hidrantski ključ 1 kom - Hidrantski nastavak B/2 (JUS Z.C1.029) -Hidrantsko crijevo dužine 10 m 1 kom -Prednji uređaj za pranje i polivanje sa pneumatskim komandama iz kabine vozila (otvaranje/zatvaranje ventila; podizanje/spuštanje mlaznica)	
7.2	*Aparati za gašenje požara*	2 komada po 6 kg sa PVC ili metalnim kućištima	
7.3	*Sanduk za alat*	Od PVC/metala min.zapremine 0,25m3	
7.4	*Podmetači*	Min 4 kom PVC/metalni prilagođeni dimenzijama točkova i masi vozila	
7.5	*Table za označavanje*	Sve potrebne table po Zakonu	
7.6	*Masa praznog vozila*	Max. 9.000 kg	
7.7	*Dozvoljena nosivost vozila*	Min. 8000 kg	
7.8	*Uputstva*	Uputstvo za rukovanje i održavanje kompletnog vozila na jednom od službenih jezika u BiH	
7.9	*Tahograf*	Digitalni – atestiran/certificiran u skladu sa važećim Pravilnikom u BiH.	
7.10	*Ostala oprema*	Zaštitine rukavice 2 para, reflektujući prsluk 2 kom, hidraulična dizalica za vozilo min.8 t, lanci za snijeg min. 1 par prilagođen dimenzijama guma, prenosiva baterijska lampa, dva sigurnosna trokuta, komplet prve pomoći za vozilo, komplet rezervnih sijalica, atestirana kruta ruda za vuču dužine 3 do 5 m min 8t, aluminijske ljestve dužine potrebne za penjanje na vrh cisterne, sirena, dodatni set guma za sezonu suprotnu od onih guma koje su na isporučenom vozilu	
8. *GARANCIJE*			
8.1	*Garancija na vozilo*	Minimalno 3 godine ili 100.000 km	
8.2	*Garanacija na boju*	Minimalno 3 godine	
8.3	*Garancija na prohrđavanje metalnih dijelova*	Minimalno 5 godina	
9. *OSTALO*			
9.1	*Homologacija konstrukcijske izvedbe*	Certifikat ili Potvrda ovlaštene institucije u BiH da je cjelokupno vozilo homologirano prema odgovarajućoj ECE normi – specifična konstrukcijska izvedba za vozila cisterne za prevoz pitke vode	
9.2	*Standard*	STANAG 2136 „Requirements for water potability during field operations and emergency situations“	
10. OSTALA OPREMA I USLUGE KOJI MORAJU BITI UKLJUČENE U CIJENU			
10.1	*Obuka*	Osnovna obuka 2 (dva) mehaničara/servisera za osnovni	

		nivo održavanja/servisiranja vozila	
10.2	*Usluga servisa sa potrošnim materijalom i dijelovima*	Obavljanje redovnih (od proizvođača vozila propisanih) servisa u ovlaštenom servisu za prve 3 (tri) godine eksploatacije ili 100.000 pređenih kilometara u normalnoj eksploataciji nakon isporuke uključujući i od proizvođača propisani paket (set) svih filtera, zaptivki, remenja, tečnosti i drugo što podliježe zamjeni pri obavljanju ovakvih redovnih servisa.	
10.3	*Informacije*	U drugoj godini eksploatacije ili nakon pređenih 75.000 km nakon isporuke da isporučilac osigura specifikaciju potreba za potrošna sredstva (filtere, remenja, zaptivke i sl) i tečnosti (ulja, i sl.) po specifikaciji proizvođača vozila za četvrtu godinu eksploatacije za isporučena vozila kada je u pitanju redovan servis i održavanje, sa podacima o specijalnom alatu potrebnom za vršenje takvih redovnih servisa i osnovnog održavanja..	

(*) Važeći EU i NATO standardi na dan 01.01.2020.g. su: COMMISSION REGULATION (EU) No 459/2012 of 29 May 2012, STANAG 1135, STANAG 3149 i STANAG 4362

Napomene:

4. U kolonu **„Tačan podatak o vozilu (stranica kataloga proizvođača)"** upisati tražene podatake za vozilo koje je predmet ponude, (npr. mm, ccm, kg, i sl.), te navesti redni broj stranice kataloga proizvođača gdje je taj podatak naveden u katalogu. Za one stavke iz tehničke specifikacije koje nisu navedene u katalogu proizvođača, u navedenu kolonu upisati DA i dodati količinu koja se isporučuje uz vozila, u suprotnom početna ponuda će biti odbačena u skladu sa članom 68. ZJN. U prilogu početne ponude dostaviti katalog proizvođača za ponuđeno vozilo. Katalog mora biti na jednom od službenih jezika naroda u BiH ili preveden na jedan od službenih jezika u BiH, te priložiti i originalni katalog na engleskom jeziku. Svaka stranica kataloga mora biti ovjerena.

5. Ponuđač potvrđuje da su sastavni dio njegove ponude za ovo vozilo sve stavke iz gornje tabele kod kojih je ponuđač u koloni "**Tačan podatak o vozilu (stranica kataloga proizvođača)"** upisao odgovor "DA".

6. U tačkama gdje se zahtjeva više tehničkih zahtjeva (npr. boja; zelena, tamnozelena, bijela ili srebrena), kandidati će tokom pregovora precizirati boju odnosno ostale zahtjeve u skladu sa tehničkim zahtjevom iz gornje tabele.

_____
(ime i prezime ovlaštene osobe)

_____
(potpis ovlaštene osobe)

_____
(mjesto i datum)

M.P.
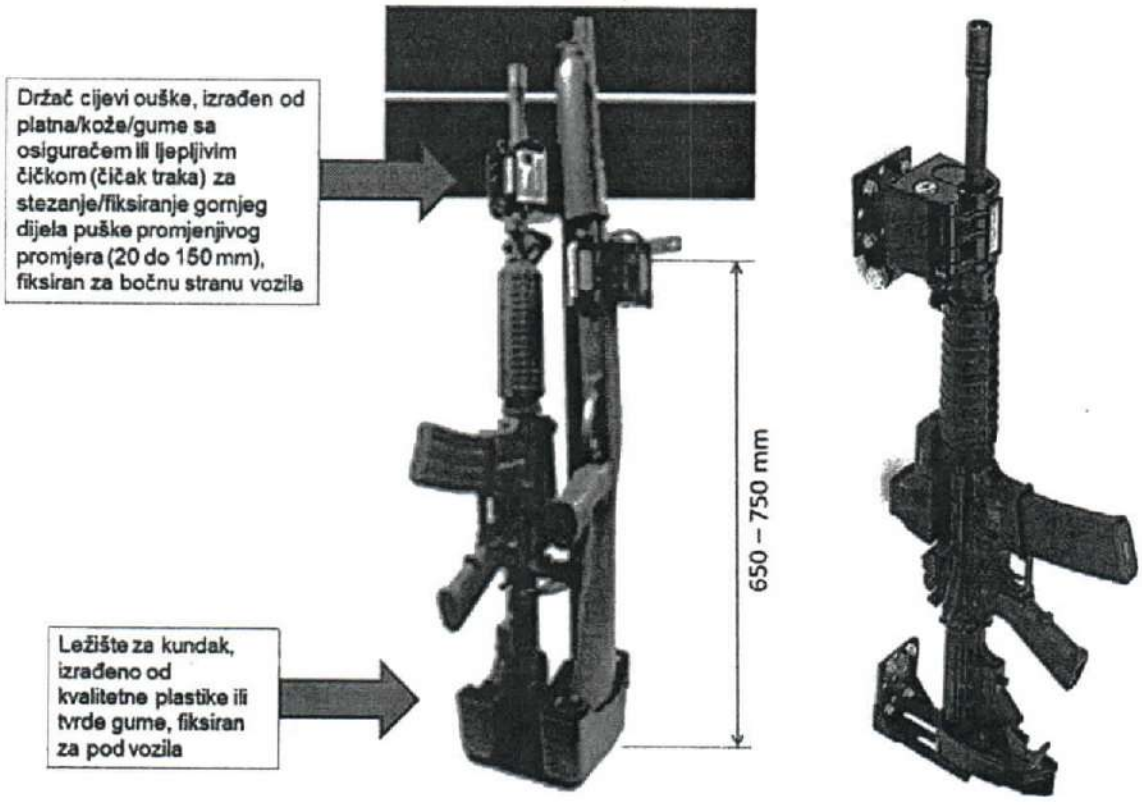
SPECIFIKACIJA I MOGUĆI IZGLEDI DRŽAČA LIČNOG NAORUŽANJA